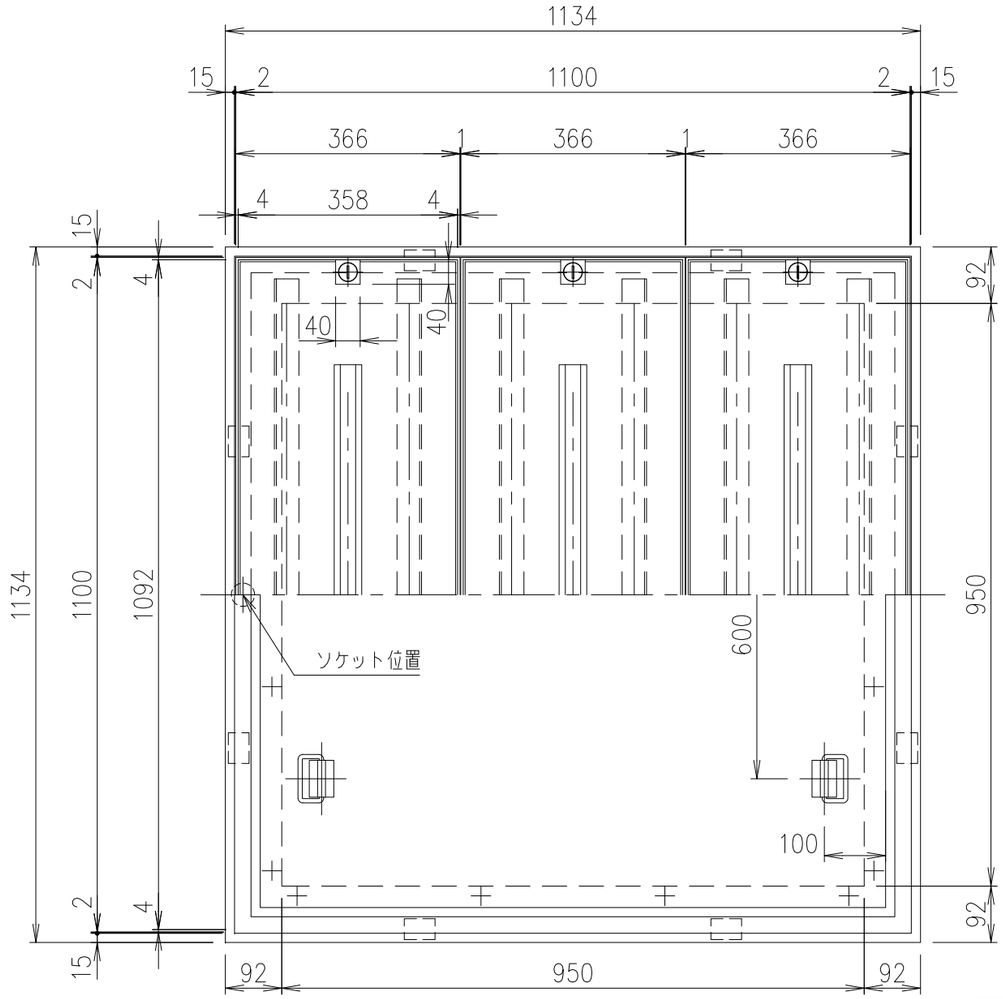

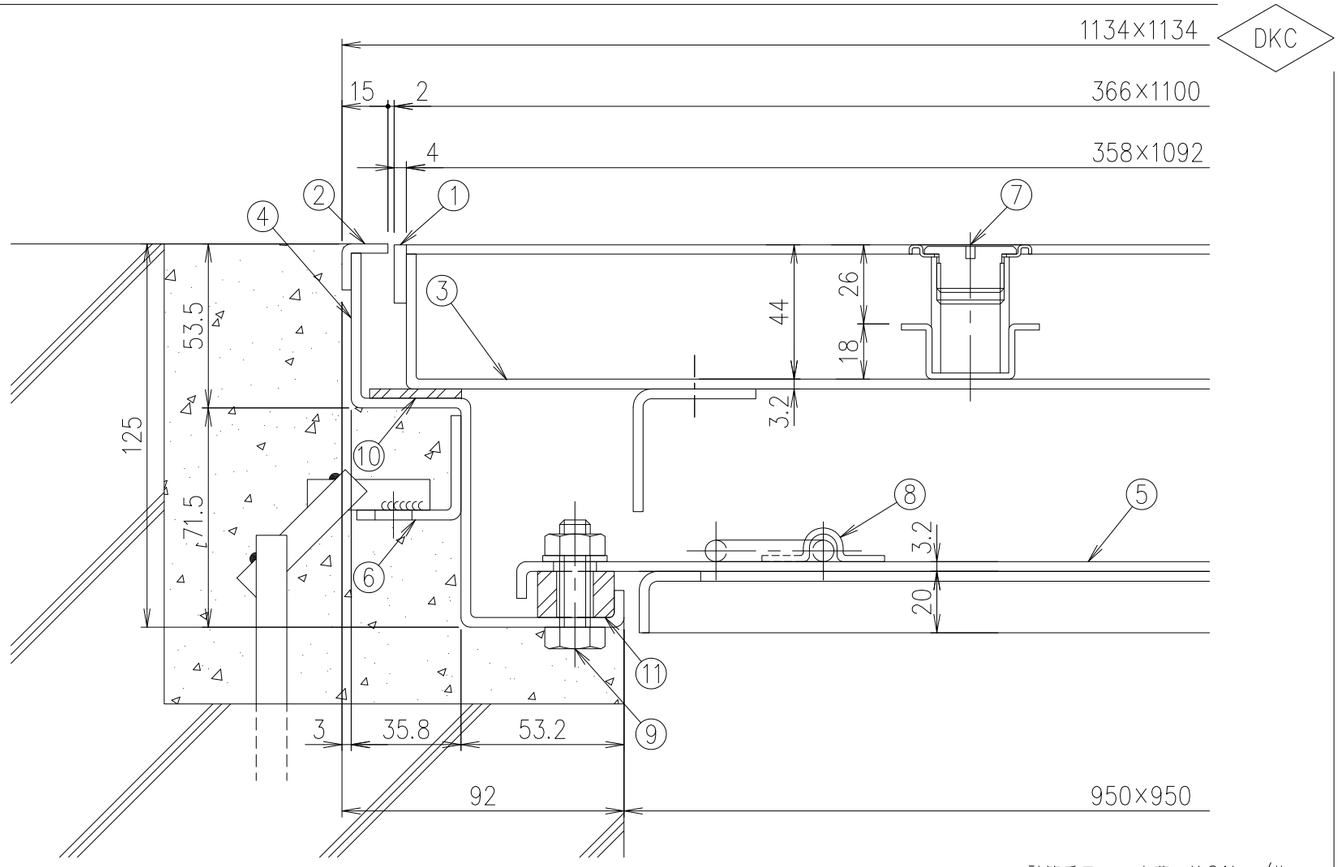

断面詳細図 S=1/2

計算重量　上蓋：約21kg/枚
下蓋：約33kg
受枠：約28kg

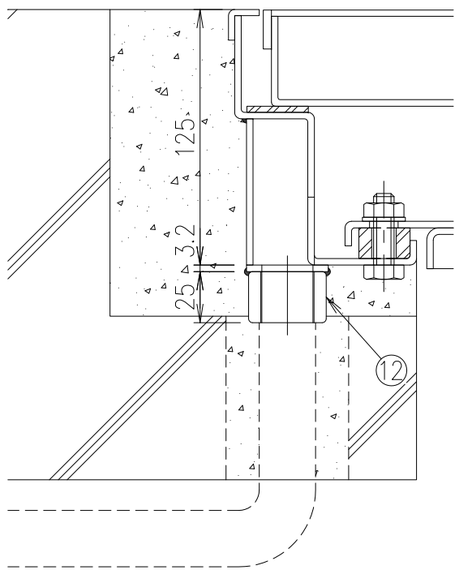

ソケット部詳細図 S=1/3

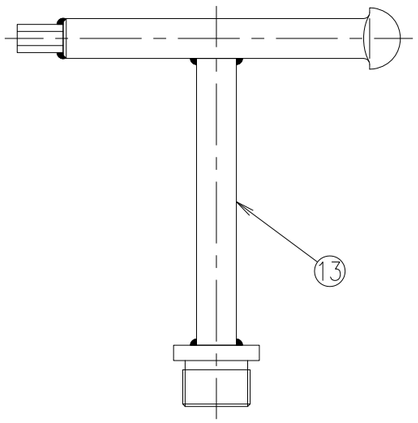

ハンドル（MF−44） S=1/2

項番	名称	材質	個数	kg/個	記事
13	専用ハンドル	SS400			MF−44　電気亜鉛めっき
12	排水ソケット	SUS304			25A
11	パッキン	クロロプレン			
10	クッション	クロロプレン			
9	固定ボルト	SUS304			
8	下蓋取手	SUS304			
7	上蓋取手	SUS304			
6	アンカー	SEHC			タールエポキシ樹脂塗装2回塗
5	下蓋	SEHC			タールエポキシ樹脂塗装2回塗
4	受枠	SEHC			タールエポキシ樹脂塗装2回塗
3	蓋	SEHC			タールエポキシ樹脂塗装2回塗
2	外目地	SUS304			
1	内目地	SUS304			

記号	内容	日付	編集
親番			
図歴			

担当	製図	照査	承認	尺度	名称
	鈴木（文）	小塚	気田	1/10	DKC 密閉型　二重蓋　BH−8SW−N □1100（歩行用：3.5kN/m²）
平成　年　月　日				三角法	図番
第一機材株式会社					B−E3−05111