DKC

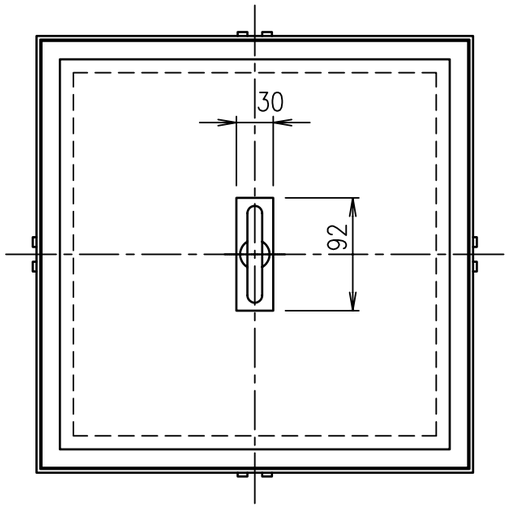

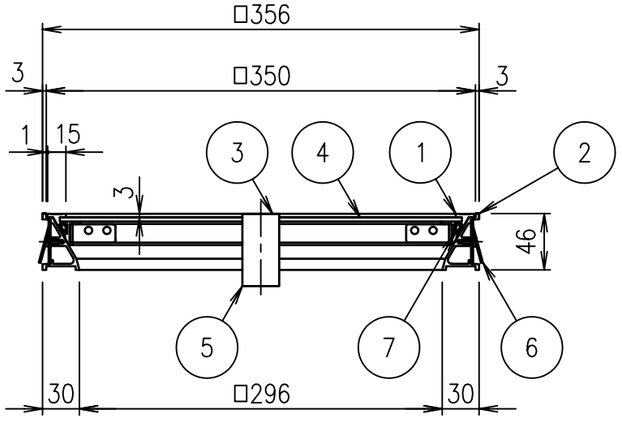

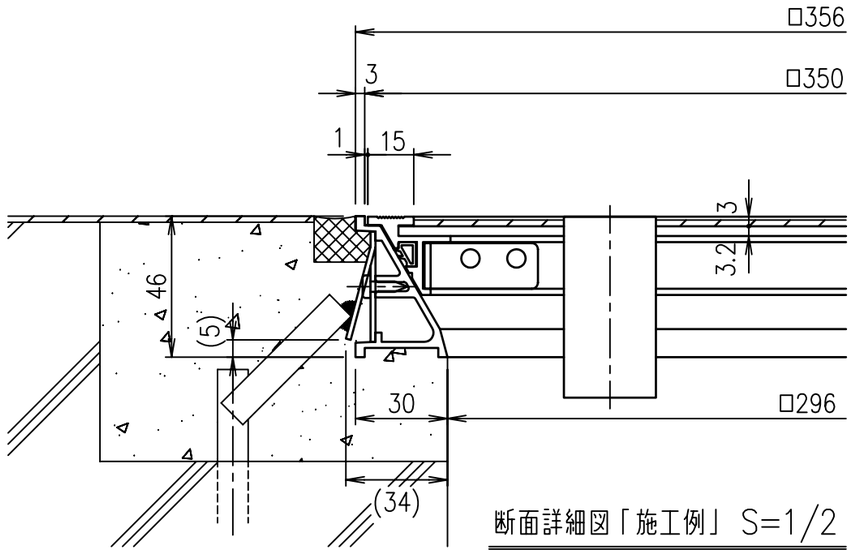

断面詳細図「施工例」 S=1/2

質量 4.8kg/組

項番	名称	材質	個数	kg/個	記事
7	ゴムパッキン	クロロプレン			
6	アンカー	SPCC			電気亜鉛めっき
5	取手ボックス	SEHC			焼付塗装
4	底板	SEHC			焼付塗装
3	取手	ADC6			
2	外枠	A6063S-T5			陽極酸化塗装複合被膜B
1	内枠	A6063S-T5			陽極酸化塗装複合被膜B

記号	内容	日付	編集
親番			
図歴			

担当	製図	照査	承認
	齊藤	鈴木	吉村

平成 19 年 4 月17日

第一機材株式会社

1/5 尺度

三角法

名称: DKC
簡易密閉型・アルミ目地
D-2S 350

図番: GB-E3-01052