DKC

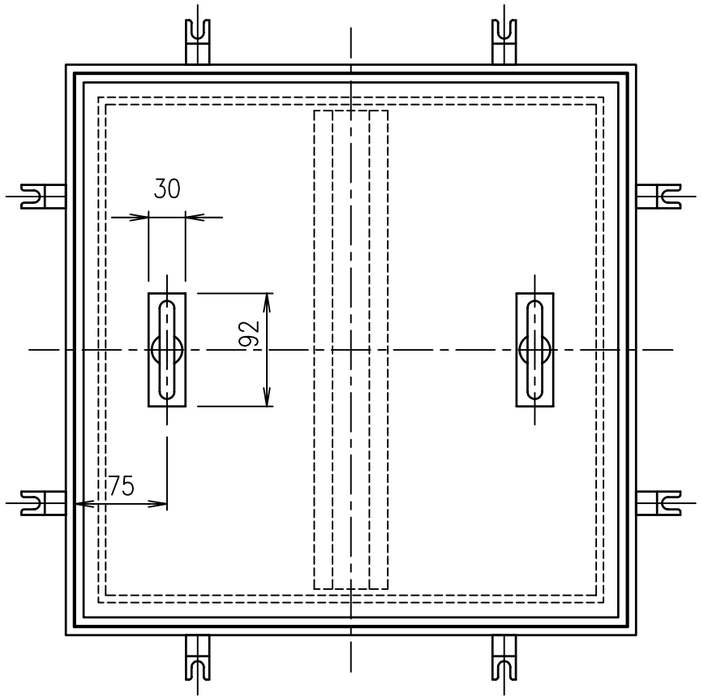

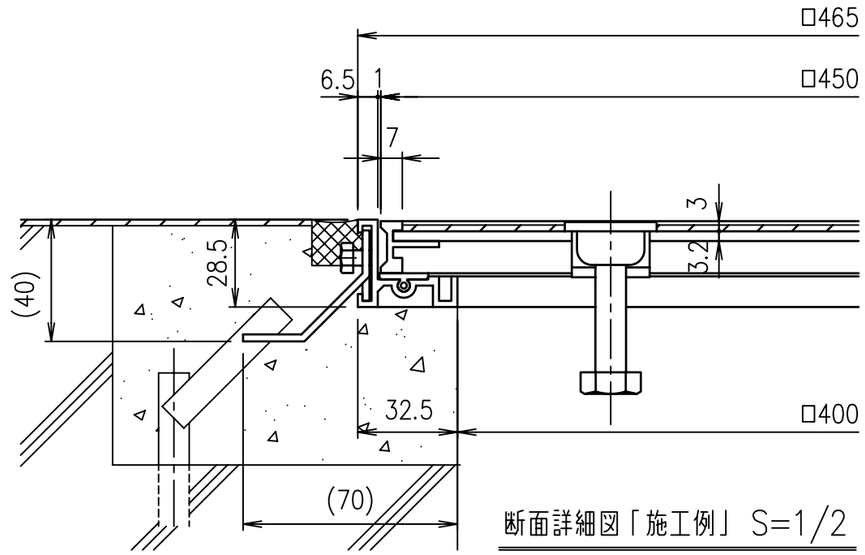

断面詳細図「施工例」 S=1/2

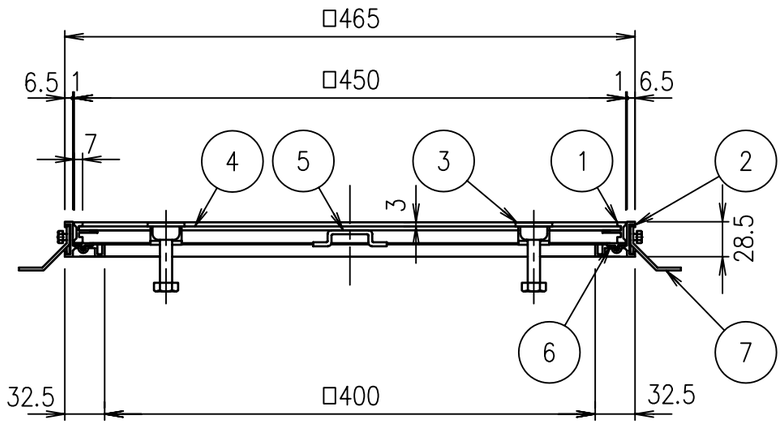

質量 7.5kg/組

項番	名称	材質	個数	kg/個	記事
7	アンカー	SPCC			電気亜鉛めっき
6	クッション	塩ビ系ゴム			
5	補強形鋼	SGHC			
4	底 板	SGHC			
3	取 手	ADC6			
2	外 枠	A6063S-T5			陽極酸化塗装複合皮膜B
1	内 枠	A6063S-T5			陽極酸化塗装複合皮膜B

記号	内容	日付	編集
親番			
図歴			

担当	製図	照査	承認	尺度	名称
	鴨川	鈴木	吉村	1/5	DKC Pタイル貼物用・アルミ目地 H-2 450
平成 18 年 6 月19日				三角法	図番 GB-E3-00395A
第一機材株式会社					