DKC

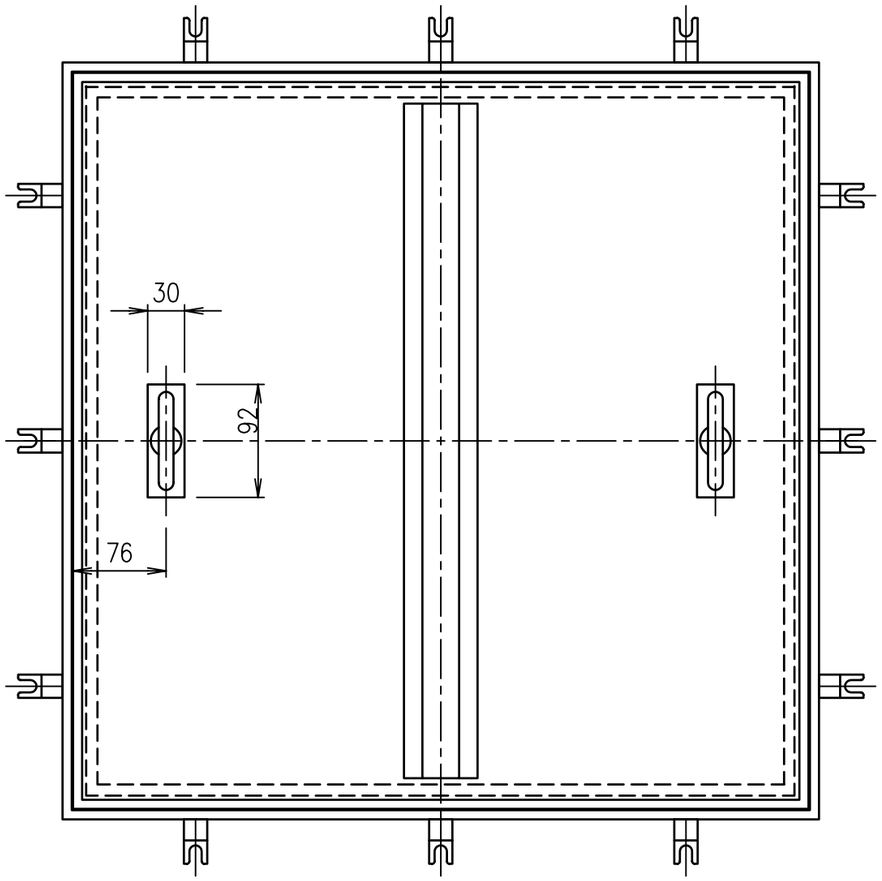

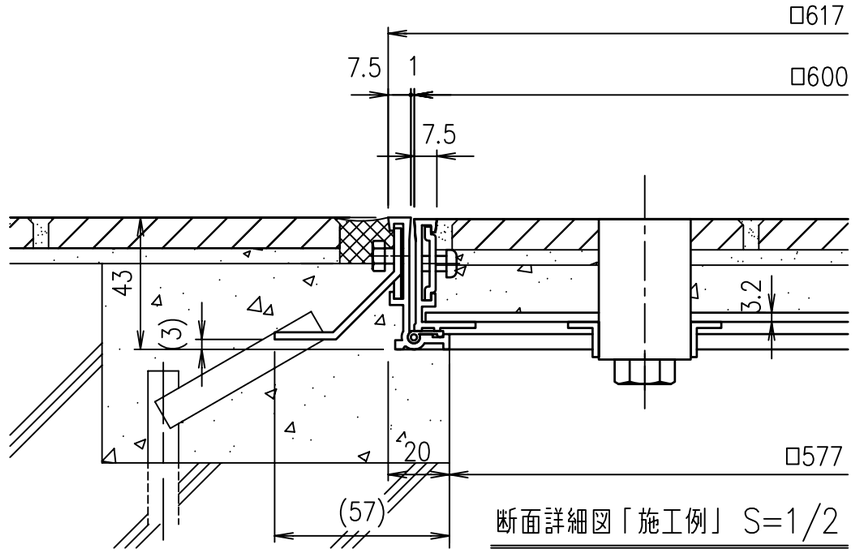

断面詳細図「施工例」 S=1/2

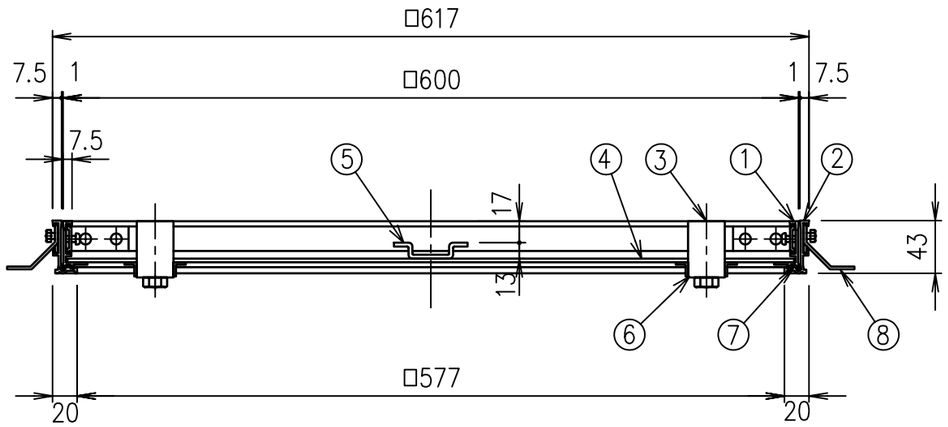

質量 12.3kg/組

項番	名称	材質	個数	kg/個	記事
8	アンカー	SPCC			電気亜鉛めっき
7	クッション	塩ビ系ゴム			
6	取手ボックス	SPCC			電気亜鉛めっき
5	補強形鋼	SGHC			
4	底　板	SGHC			
3	取手	ADC6			
2	外　枠	A6063S-T5			陽極酸化塗装複合皮膜B
1	内　枠	A6063S-T5			陽極酸化塗装複合皮膜B

記号	内容	日付	編集
親番			
図歴			

担当	製図	照査	承認
	鴨川	鈴木	吉村

平成 18 年 5 月29日

第一機材株式会社

1/5 尺度

三角法

名称: DKC

モルタル充填用・アルミ目地
H-4 600

図番: GB-E3-00356