DKC

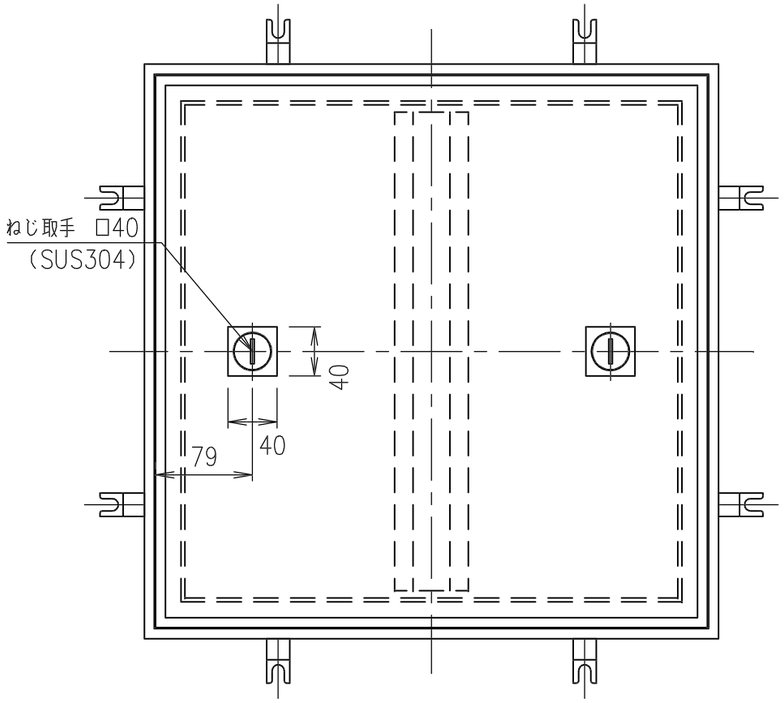

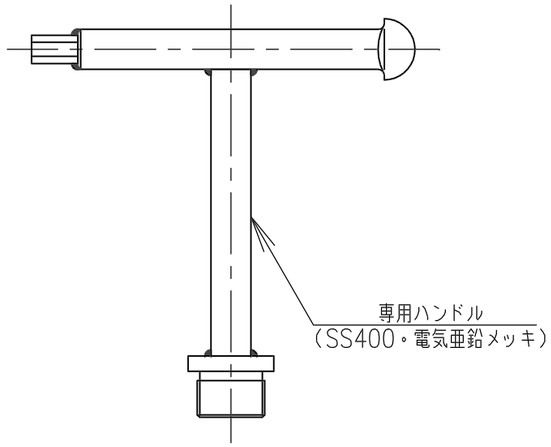

専用ハンドル S=1/2

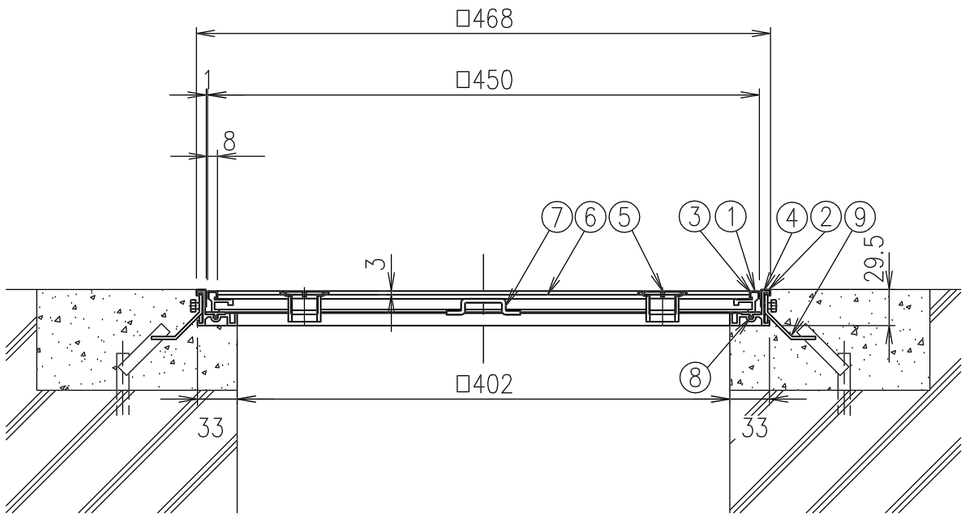

項番	名称	材質	個数	kg/個	記事
	専用ハンドル	SS400			電気亜鉛メッキ
9	アンカー	SPCC			電気亜鉛メッキ
8	クッション	塩ビ系ゴム			
7	補強形鋼	SGHC			
6	底 板	SGHC			
5	ねじ取手	SUS304			
4	外 枠	A6063S-T5			陽極酸化塗装複合皮膜B
3	内 枠	A6063S-T5			陽極酸化塗装複合皮膜B
2	外目地	SUS304			
1	内目地	SUS304			

総重量	計算	8.2kg	
	実測		

親番			
訂正			
図歴			

製図	照査	承認	尺度	名称
気田	羽賀	新出谷	1/5	DKC Pタイル貼物用・ステンレス目地 H-7-N 450

2002年 3月20日

第一機材株式会社

三角法

図番 B-E3-00046