DKC

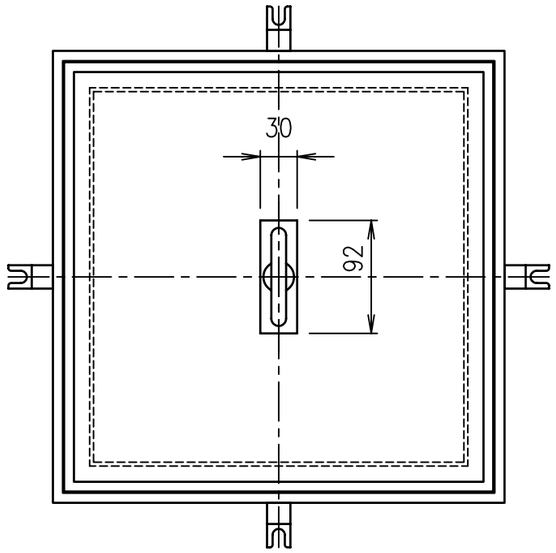

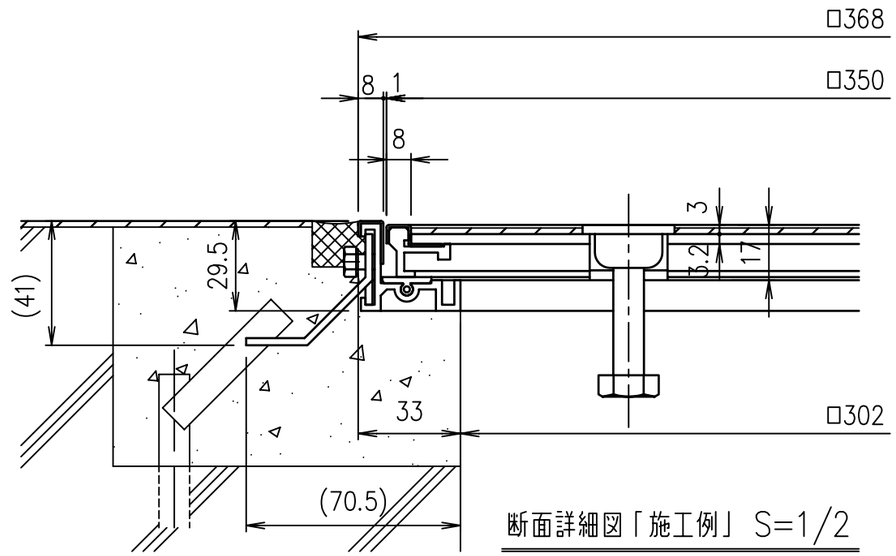

断面詳細図「施工例」 S=1/2

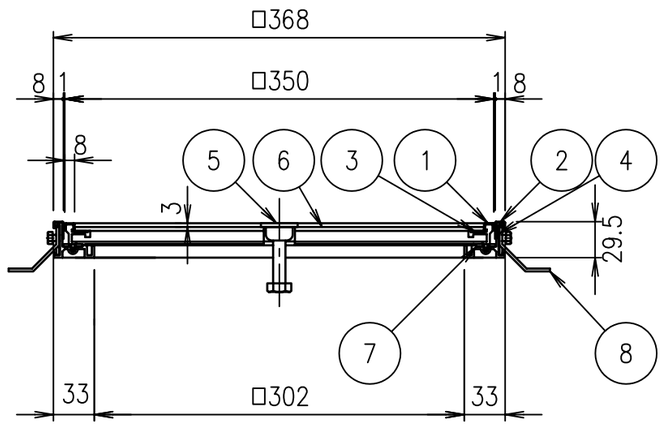

質量 4.8kg/組

項番	名称	材質	個数	kg/個	記事
8	アンカー	SPCC			電気亜鉛めっき
7	クッション	塩ビ系ゴム			
6	底 板	SGHC			
5	取 手	SCS13			
4	外 枠	A6063S-T5			陽極酸化塗装複合皮膜B
3	内 枠	A6063S-T5			陽極酸化塗装複合皮膜B
2	外目地	SUS304			
1	内目地	SUS304			

記号	内容	日付	編集
親番			
図歴			

担当	製図	照査	承認	尺度	名称
	鈴木	齋藤	吉村	1/5	DKC Pタイル貼物用・ステンレス目地 H-7 350
平成 19 年 4 月 9 日				三角法	図番
第一機材株式会社					GB-E3-00994A