DKC

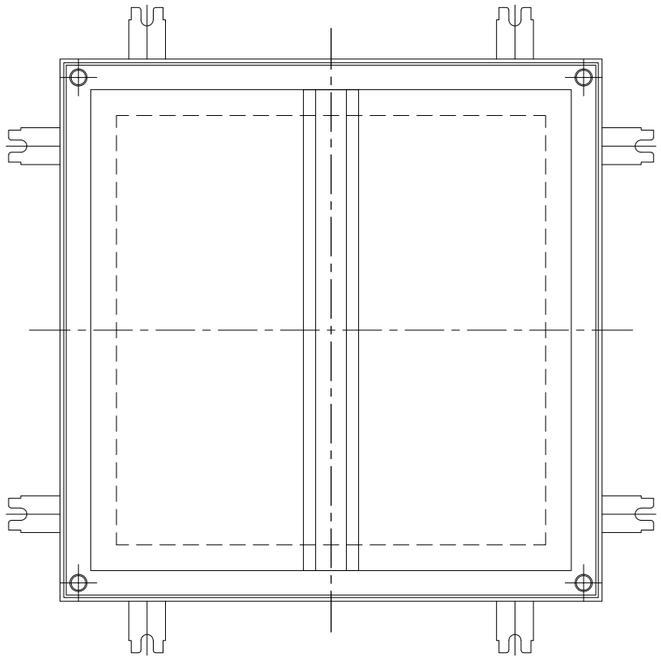

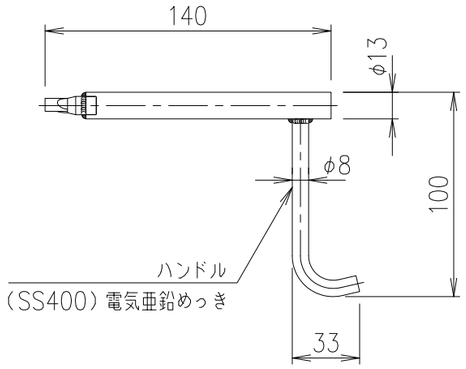

専用ハンドル　S=1/3

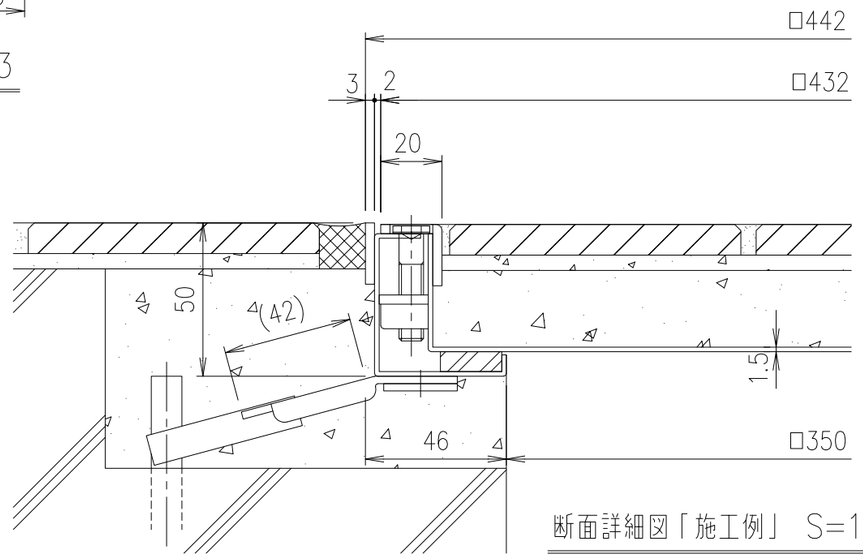

断面詳細図「施工例」　S=1/2

（アンカー可動）

質量　8.0kg/組

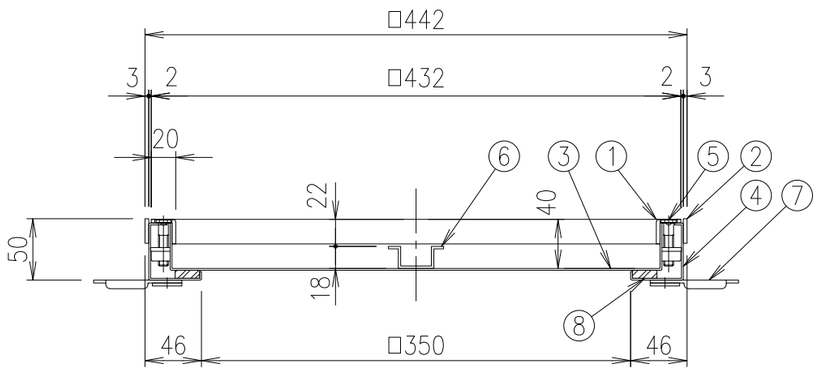

項番	名称	材質	個数	kg/個	記事
	専用ハンドル	SS400 S45C-H			MF-48
8	ゴムパッキン	クロロプレン			
7	アンカー	SUS304			
6	補強形鋼	SUS304			
5	固定ボルト	SUS304			
4	外枠	SUS304			
3	内枠	SUS304			
2	外目地	SUS304			
1	内目地	SUS304			

記号	内容	日付	編集
A	専用ハンドル差替え	2022.11.4	坂本
親番			
図歴			

担当	製図	照査	承認	尺度	名称
	鈴木（文）	小塚	気田	1/5	DKC 防水・防臭型 スライド式　ステンレス製ハッチ HS-8L　450
平成　年　月　日				三角法	図番
第一機材株式会社					B-E3-04972A