DKC

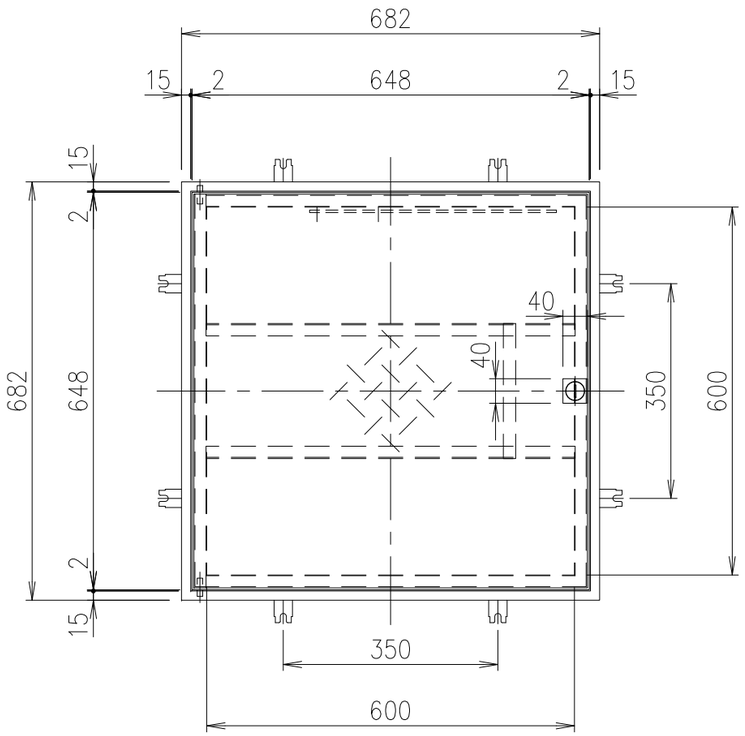

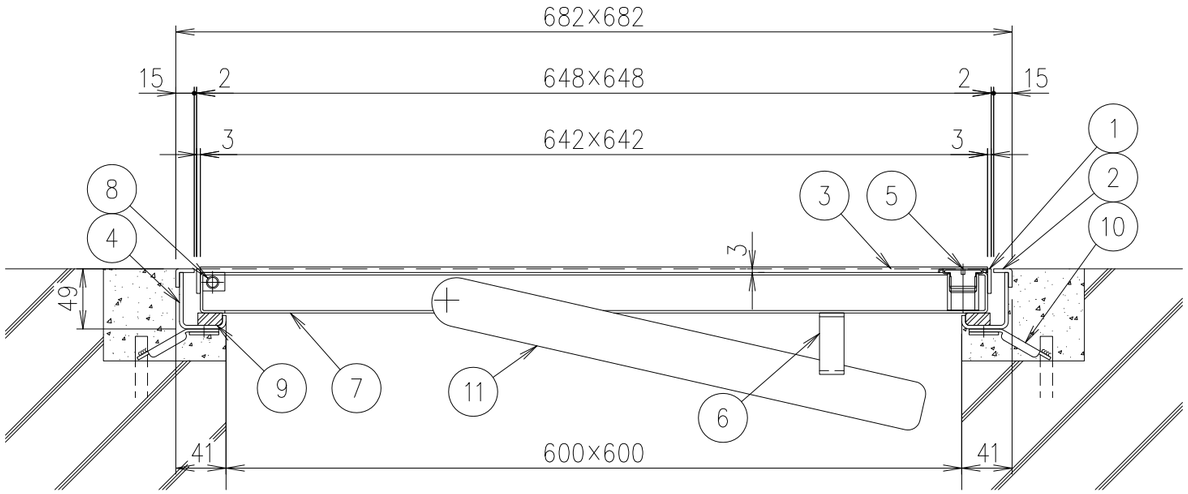

断面詳細図 S=1/5

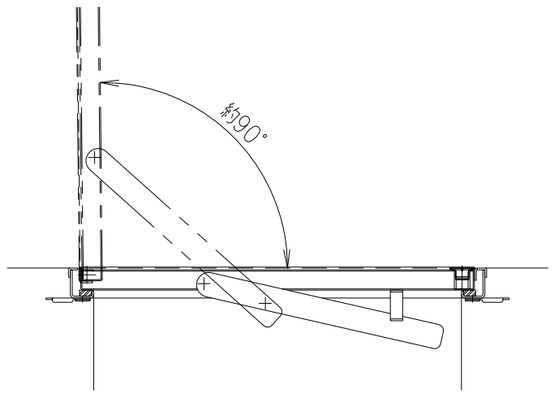

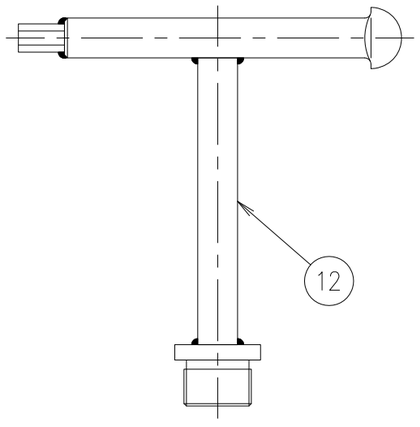

ハンドル S=1/2

計算重量　蓋：約10kg
受枠：約8kg

項番	名称	材質	個数	kg/個	記事
12	ハンドル	SS400			電気亜鉛めっき
11	ステー	SUS304			
10	アンカー	SUS304			@350
9	パッキン	ネオセル			20×10
8	ヒンジ	SUS304			
7	補強	SUS304			t=2.0
6	下側取手	SUS304			FB20×3
5	ねじ取手	SUS304			
4	受枠	SUS304			t=3.0
3	蓋板	アルミ合金			縞鋼板 t=3.0 アルマイト処理
2	外目地	SUS304			L−15×15×3
1	内目地	SUS304			FB20×3

記号	内容	日付	編集
親番			
図歴			

担当	製図	照査	承認	尺度	名称
	鈴木（文）	小塚	気田	1/10	DKC 上下開閉型縞鋼板蓋 HS−CU（簡易密閉型） 開□ 600×600（歩行用：3.5kN/m²）
平成　年　月　日					
第一機材株式会社				三角法	図番 B−E3−04976