DKC

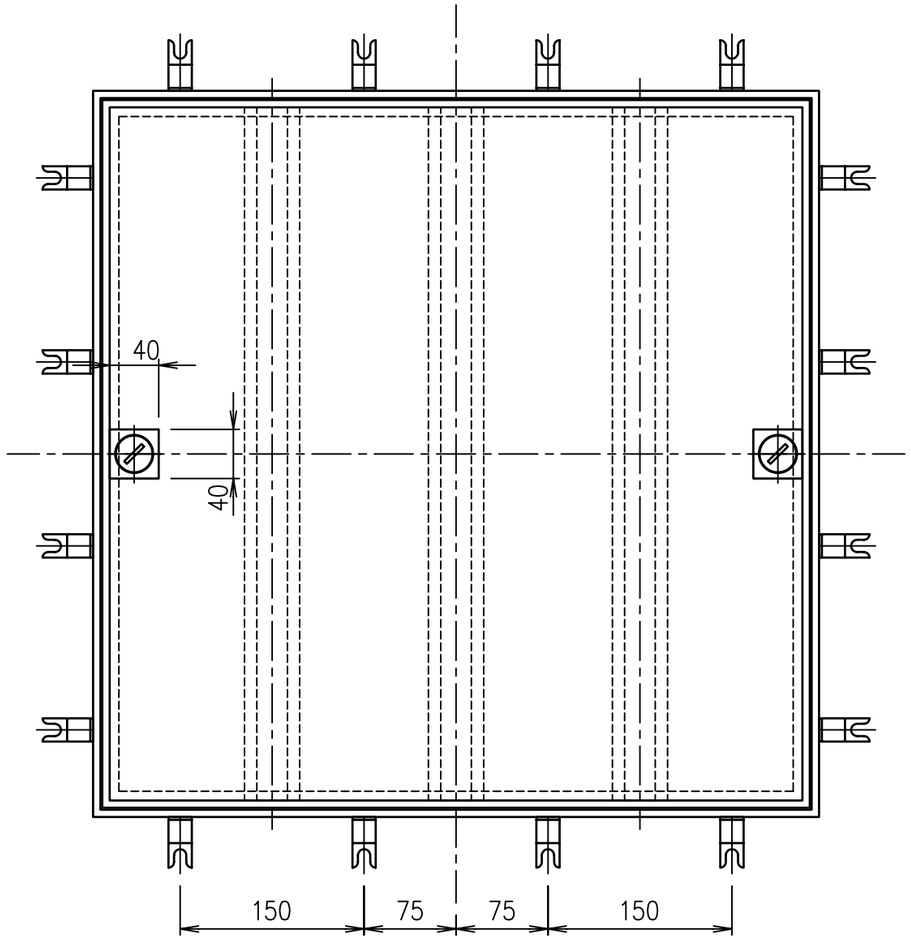

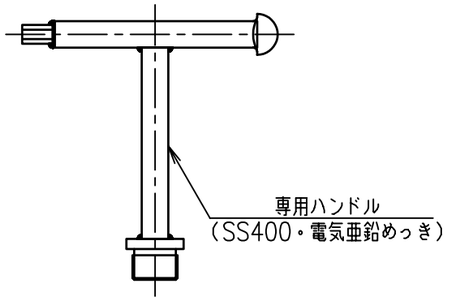

専用ハンドル S=1/3

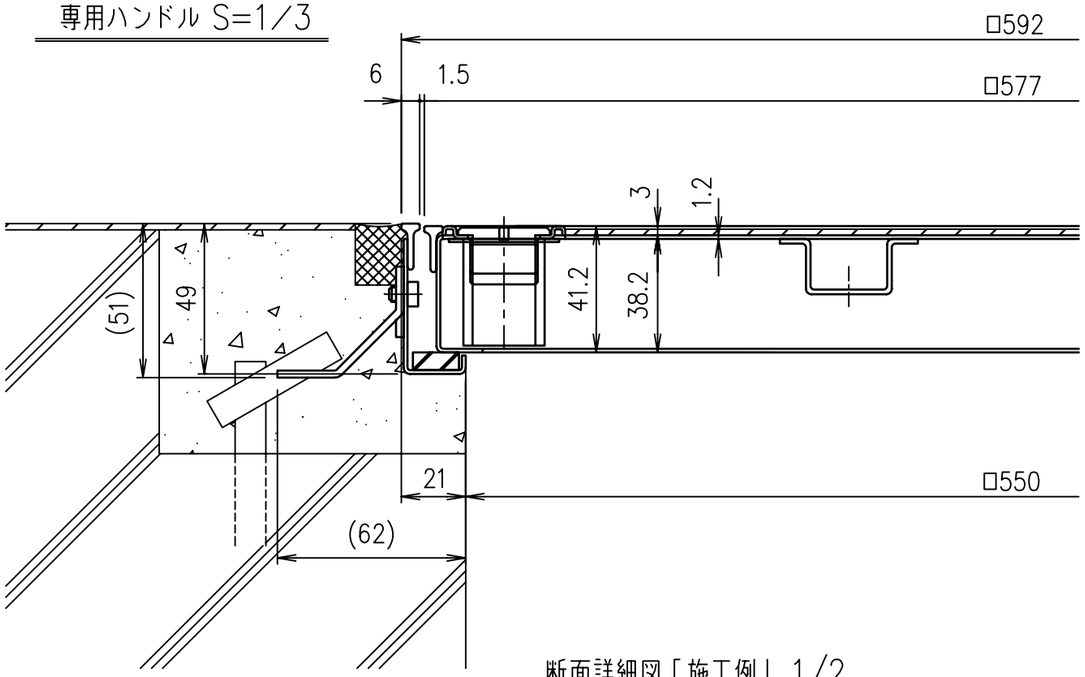

断面詳細図「施工例」1/2

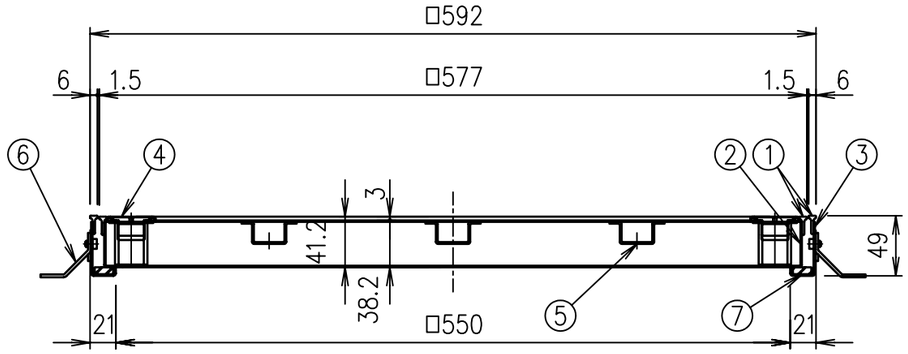

質量表

蓋 kg	枠 kg	合計 kg
6.9	2.6	9.5

項番	名称	材質	個数	kg/個	記事
	専用ハンドル	SS400			電気亜鉛めっき
7	クッション	クロロプレン			
6	アンカー	SPCC			電気亜鉛めっき
5	補強形鋼	NSSC180			
4	取手	SUS304			
3	外枠	NSSC180			
2	内枠	NSSC180			
1	目地	SUS304			

記号	内容	日付	編集
親番			
図歴			

担当	製図	照査	承認	尺度	名称
	鴨川	鈴木	吉村	1/5	DKC ステンレス製フロアーハッチ HSE-7S-N 600
平成 19 年10月22日					
第一機材株式会社				三角法	図番 GB-E3-01292