DKC

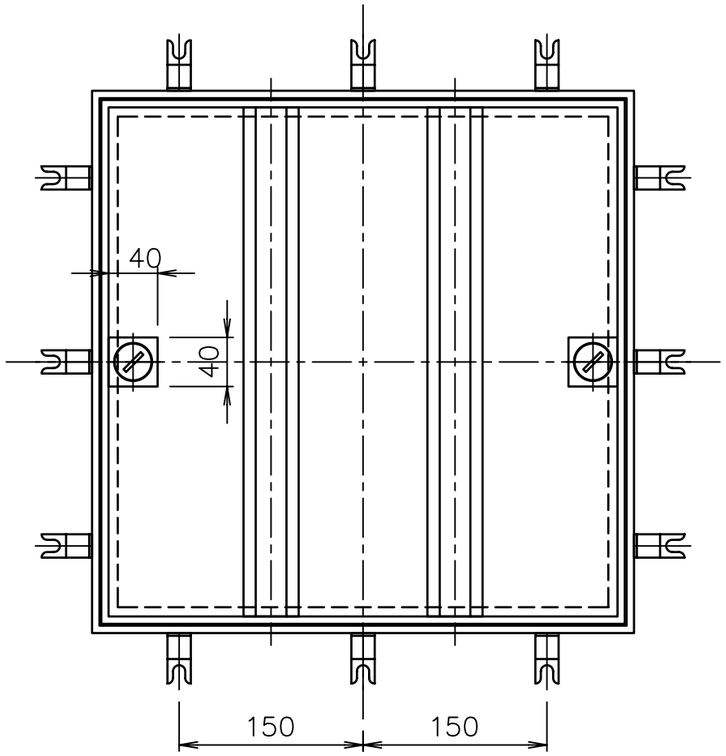

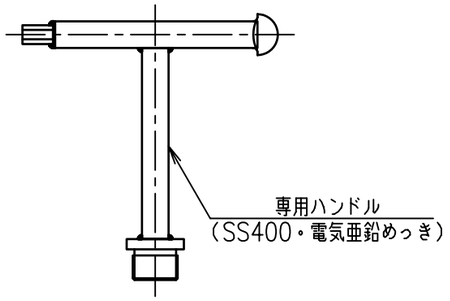

専用ハンドル S=1/3

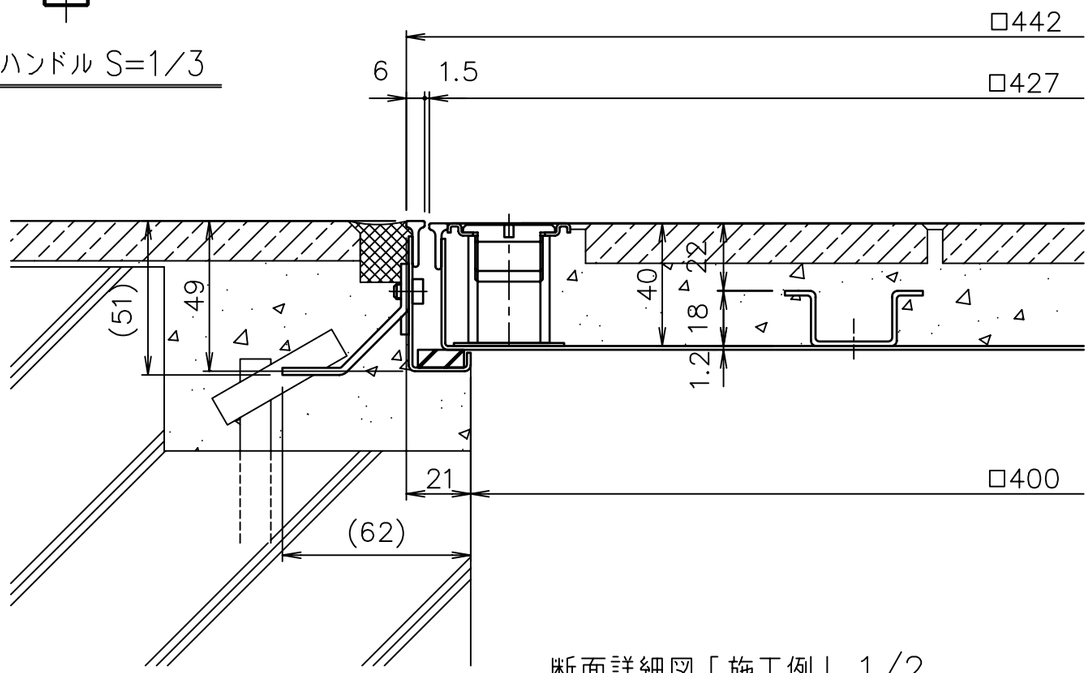

断面詳細図「施工例」 1/2

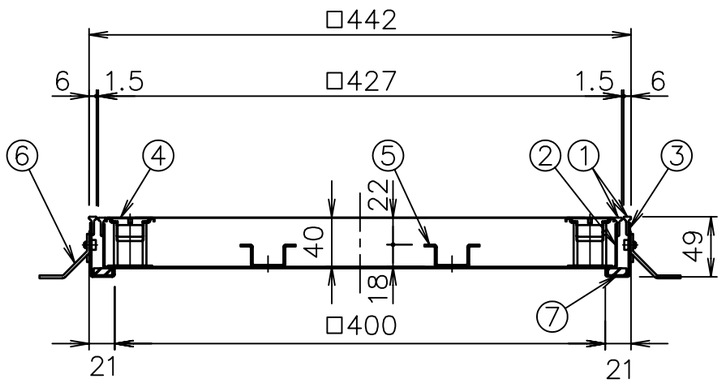

質量表

蓋kg	枠kg	合計kg
3.7	2.0	5.7

項番	名称	材質	個数	kg/個	記事
	専用ハンドル	SS400			電気亜鉛めっき
7	クッション	クロロプレン	1		
6	アンカー	SPCC	12		電気亜鉛めっき
5	補強形鋼	NSSC180	2		
4	取手	SUS304	2		
3	外枠	NSSC180	1		
2	内枠	NSSC180	1		
1	目地	SUS304	1		

記号	内容	日付	編集
親番			
図歴			

担当	製図	照査	承認	尺度	名称	DKC ステンレス製フロアーハッチ HSE-8S-N 450
	鴨川	鈴木	吉村	1/5		
平成 19 年10月18日				三角法	図番	GB-E3-01279
第一機材株式会社						