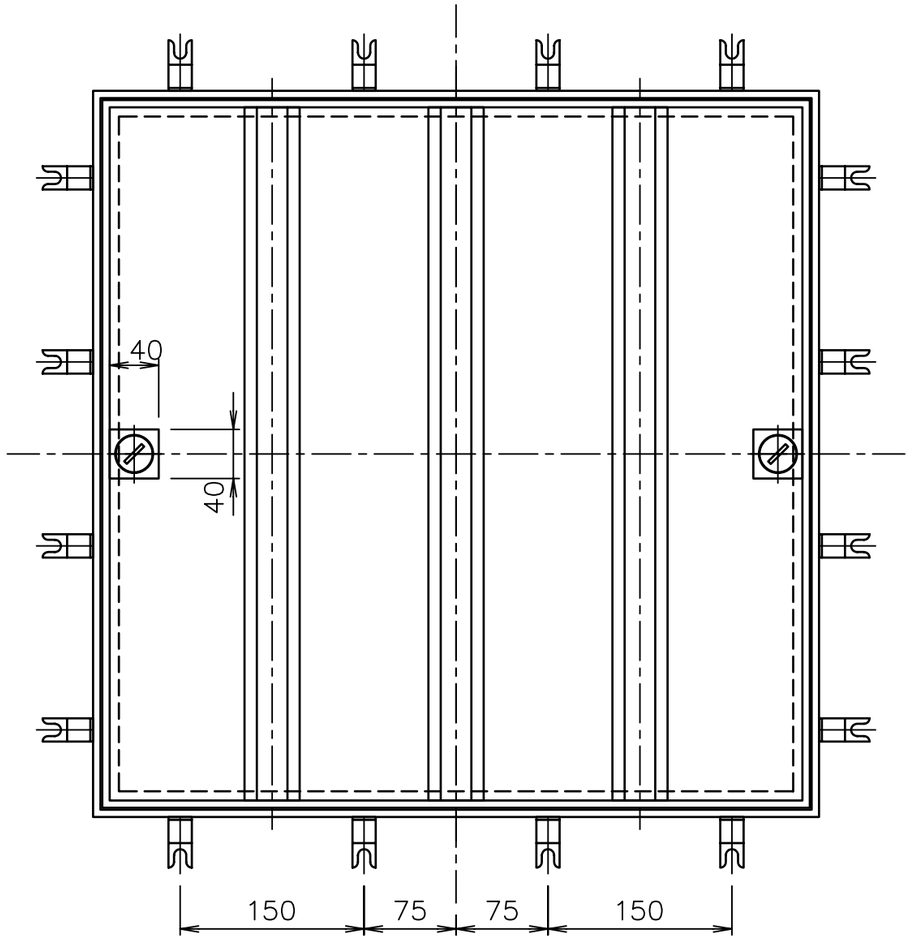

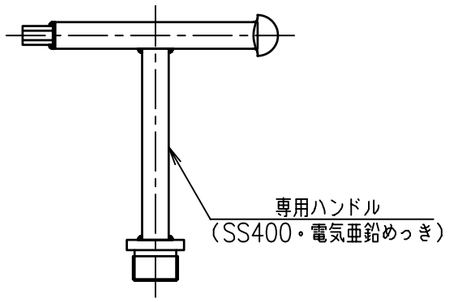

専用ハンドル S=1/3

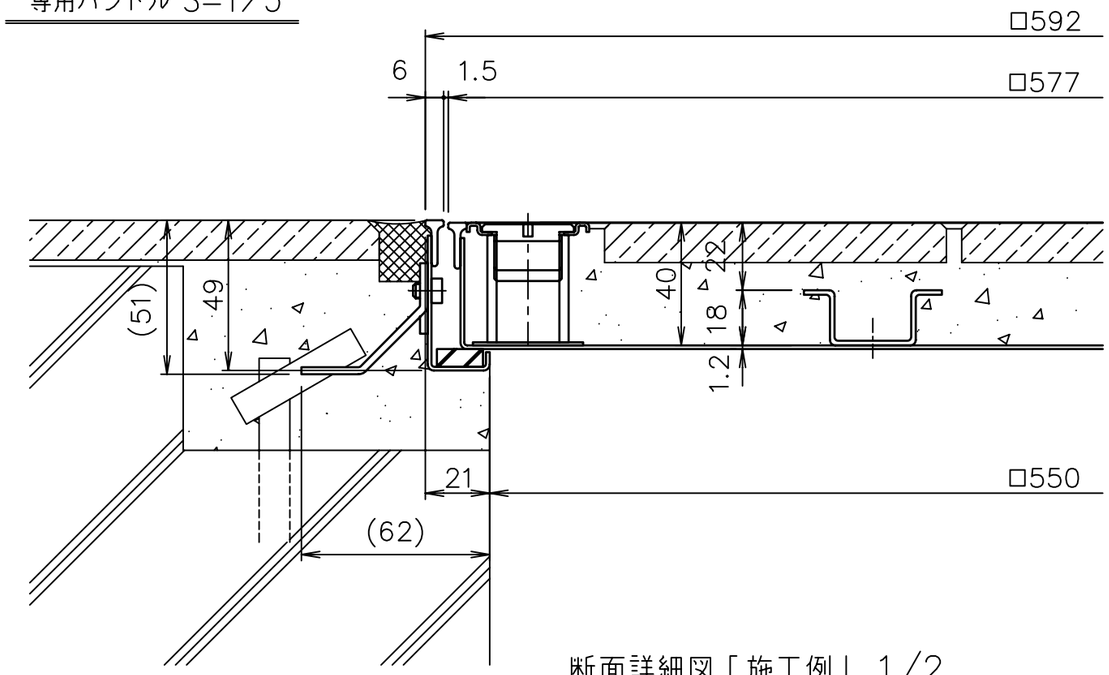

断面詳細図「施工例」 1/2

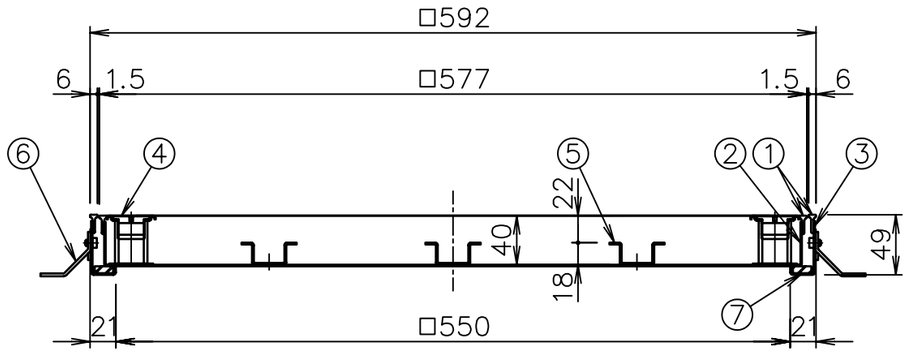

質量表

蓋kg	枠kg	合計kg
6.2	2.6	8.8

項番	名称	材質	個数	kg/個	記事
	専用ハンドル	SS400			電気亜鉛めっき
7	クッション	クロロプレン	1		
6	アンカー	SPCC	16		電気亜鉛めっき
5	補強形鋼	NSSC180	3		
4	取手	SUS304	2		
3	外枠	NSSC180	1		
2	内枠	NSSC180	1		
1	目地	SUS304	1		

記号	内容	日付	編集
親番			
図歴			

担当	製図	照査	承認	尺度	名称
	鴨川	鈴木	吉村	1/5	DKC ステンレス製フロアーハッチ HSE-8S-N 600
平成 19 年10月18日				三角法	図番 GB-E3-01277
第一機材株式会社					