DKC

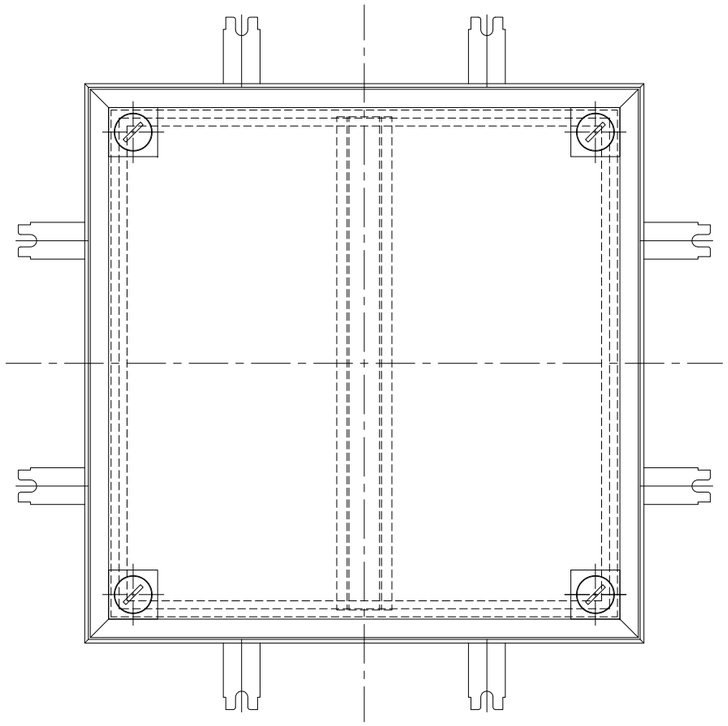

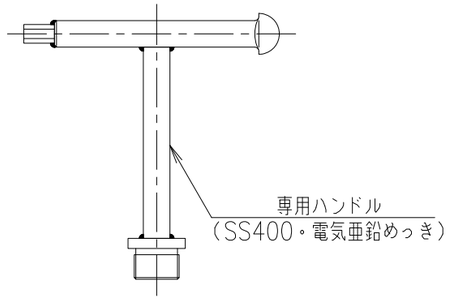

⑨ 専用ハンドル S=1/3

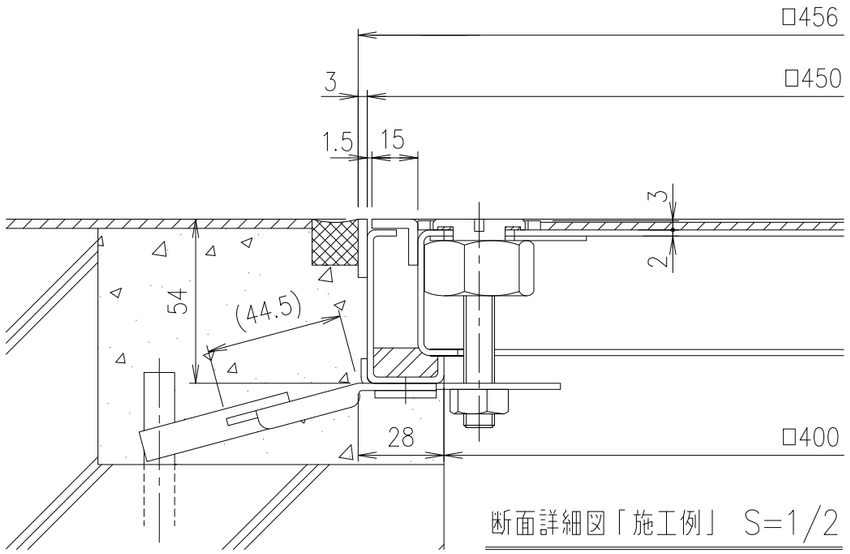

断面詳細図「施工例」 S=1/2

（アンカー可動）

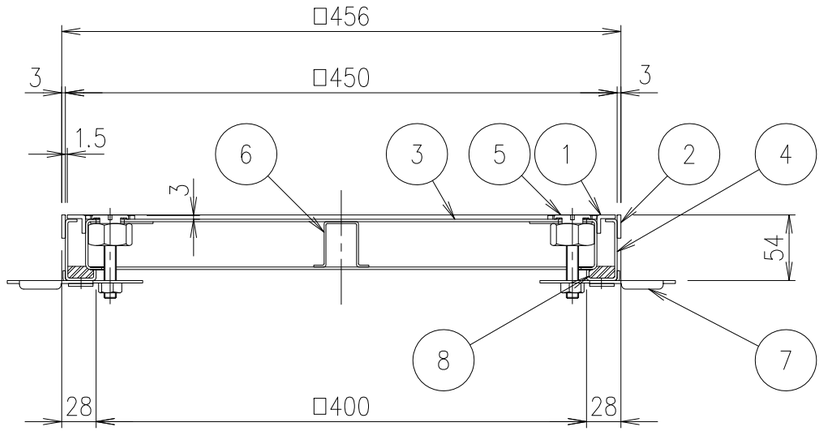

質量 8.8kg/組

項番	名称	材質	個数	kg/個	記事
9	専用ハンドル	SS400			MF−44
8	パッキン	クロロプレン			
7	アンカー	SUS304			
6	補強形鋼	SUS304			
5	取手	SUS304			
4	外枠	SUS304			
3	内枠	SUS304			
2	外目地	SUS304			
1	内目地	SUS304			

記号	内容	日付	編集
親番			
図歴			

担当	製図	照査	承認	1/5	名称	DKC 防水・防臭タイプ（ボルトロック） ステンレス製 HWP−7S 450
	鈴木（文）	小塚	気田	尺度		
平成 年 月 日				三角法	図番	B−E3−04962
第一機材株式会社						