DKC

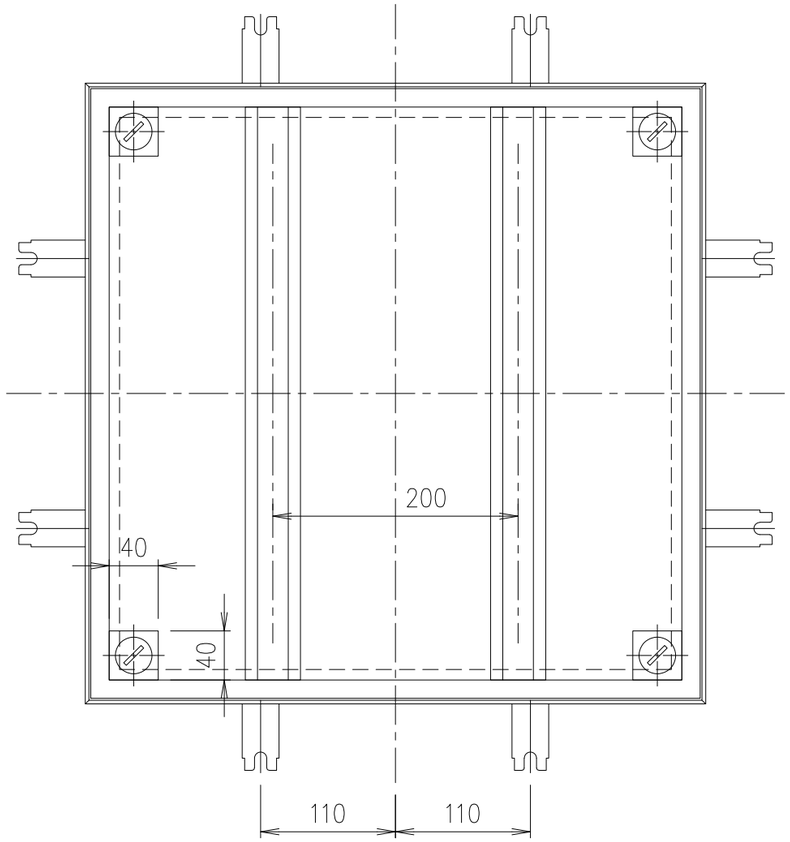


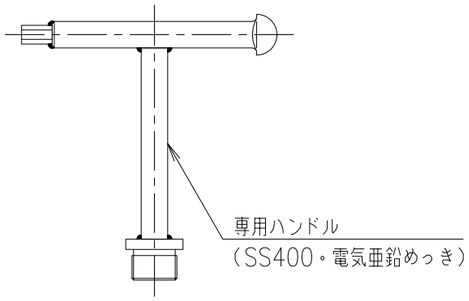


⑨ 専用ハンドル S=1/3

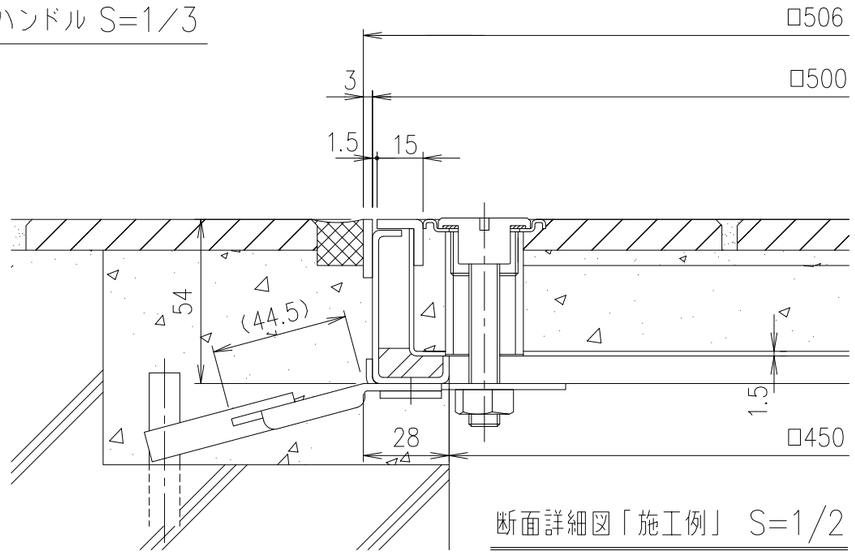


断面詳細図「施工例」 S=1/2

（アンカー可動）

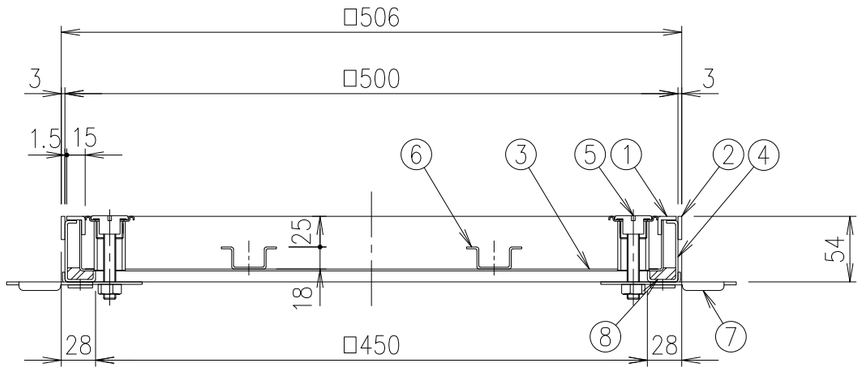


質量 10.8kg/組

| 項番 | 名称 | 材質 | 個数 | kg/個 | 記事 |
|---|---|---|---|---|---|
| 9 | 専用ハンドル | SS400 | | | MF−44 |
| 8 | パッキン | クロロプレン | | | |
| 7 | アンカー | SUS304 | | | |
| 6 | 補強形鋼 | SUS304 | | | |
| 5 | 取手 | SUS304 | | | |
| 4 | 外枠 | SUS304 | | | |
| 3 | 内枠 | SUS304 | | | |
| 2 | 外目地 | SUS304 | | | |
| 1 | 内目地 | SUS304 | | | |

| 記号 | 内容 | 日付 | 編集 |
|---|---|---|---|
| | | | |
| | | | |
| | | | |
| | | | |
| 親番 | | | |
| 図歴 | | | |

| 担当 | 製図 | 照査 | 承認 | 尺度 | 名称 |
|---|---|---|---|---|---|
| | 室井 | 気田 | 気田 | 1/5 | DKC<br>防水・防臭タイプ（ボルトロック）<br>ステンレス製<br>HWP−8S5（5.0kN/m²）500 |
| 年 月 日 | | | | 三角法 | 図番 B−E3−06086 |

第一機材株式会社