DKC

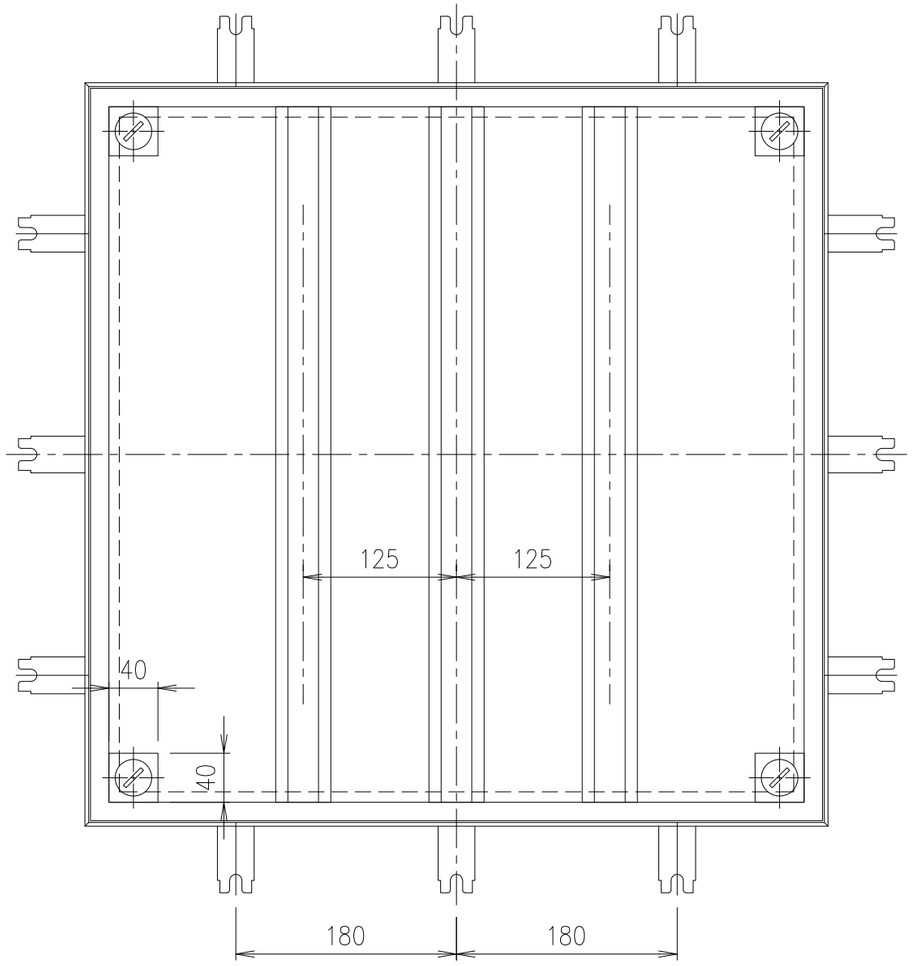

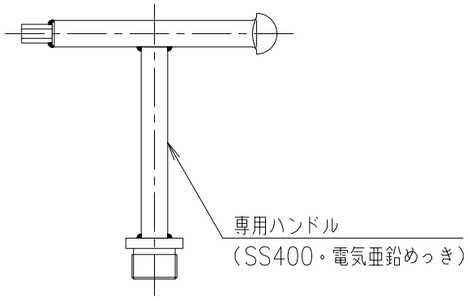

⑨ 専用ハンドル S=1/3

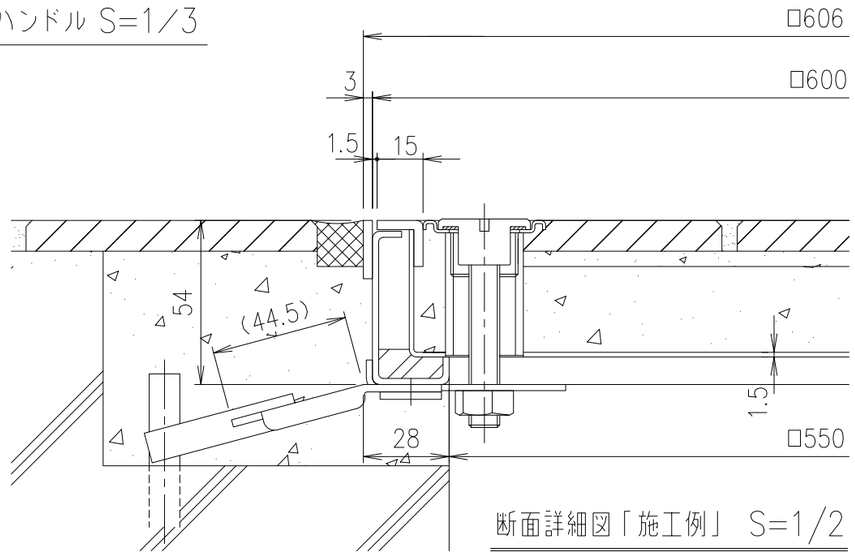

断面詳細図「施工例」 S=1/2

（アンカー可動）

質量 13.5kg/組

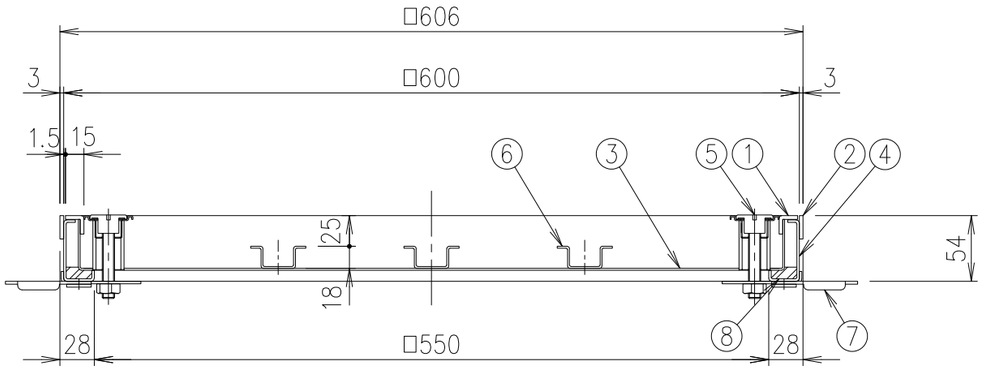

項番	名称	材質	個数	kg/個	記事
9	専用ハンドル	SS400			MF−44
8	パッキン	クロロプレン			
7	アンカー	SUS304			
6	補強形鋼	SUS304			
5	取手	SUS304			
4	外枠	SUS304			
3	内枠	SUS304			
2	外目地	SUS304			
1	内目地	SUS304			

記号	内容	日付	編集
親番			
図歴			

担当	製図	照査	承認	尺度	名称
	室井	気田	気田	1/5	DKC 防水・防臭タイプ（ボルトロック） ステンレス製 HWP−8S5（5.0kN/m²）600
年 月 日					
第一機材株式会社				三角法	図番 B−E3−06085