DKC

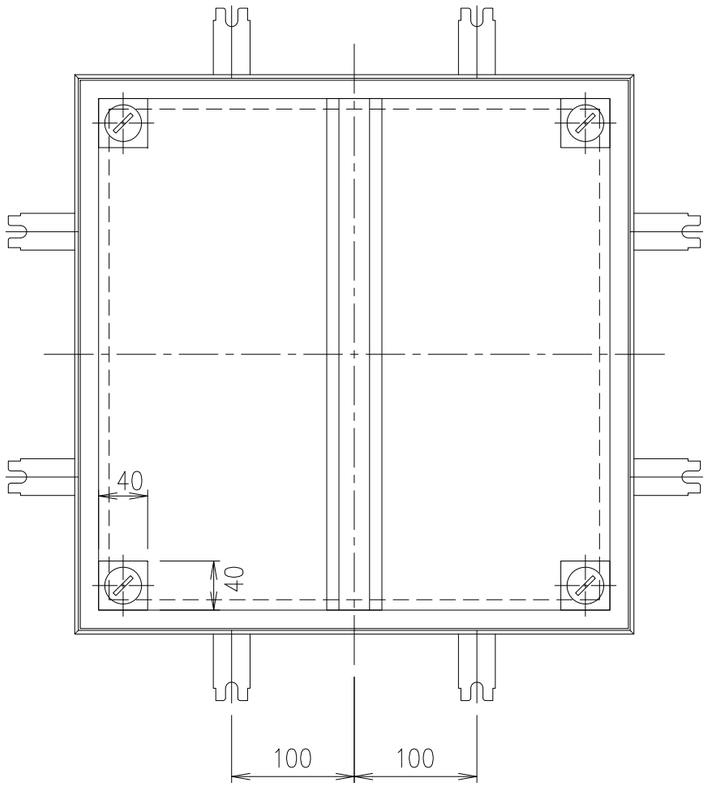

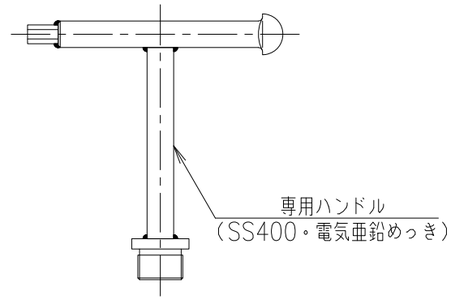

⑨ 専用ハンドル S=1/3

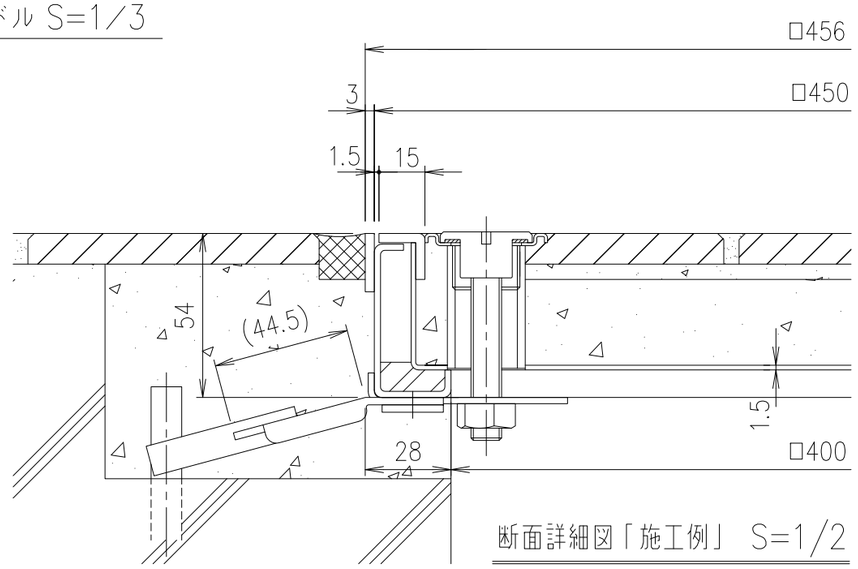

断面詳細図「施工例」 S=1/2

(アンカー可動)

質量 8.2kg/組

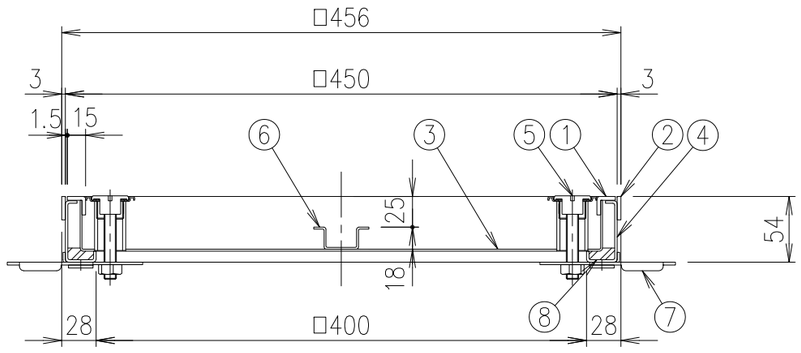

項番	名称	材質	個数	kg/個	記事
9	専用ハンドル	SS400			MF-44
8	パッキン	クロロプレン			
7	アンカー	SUS304			
6	補強形鋼	SUS304			
5	取手	SUS304			
4	外枠	SUS304			
3	内枠	SUS304			
2	外目地	SUS304			
1	内目地	SUS304			

記号	内容	日付	編集
親番			
図歴			

担当	製図	照査	承認	尺度	名称	DKC 防水・防臭タイプ(ボルトロック) ステンレス製 HWP-8S 450
	鈴木(文)	小塚	気田	1/5		
平成 年 月 日						
第一機材株式会社				三角法	図番	B-E3-04967