DKC

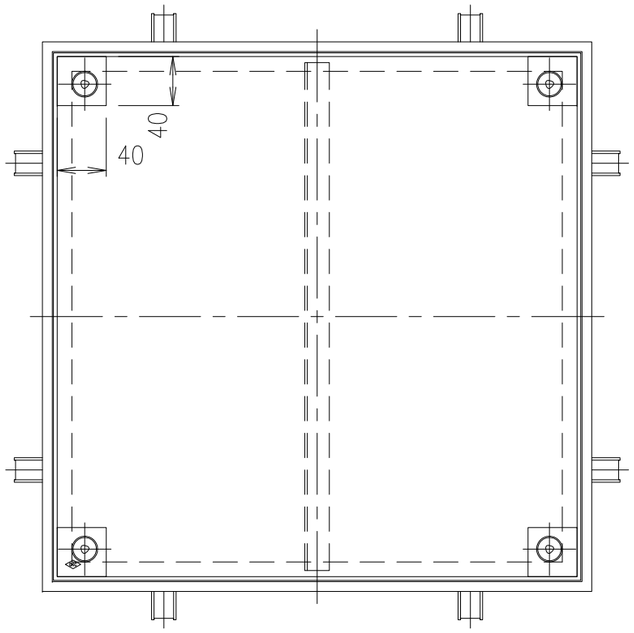

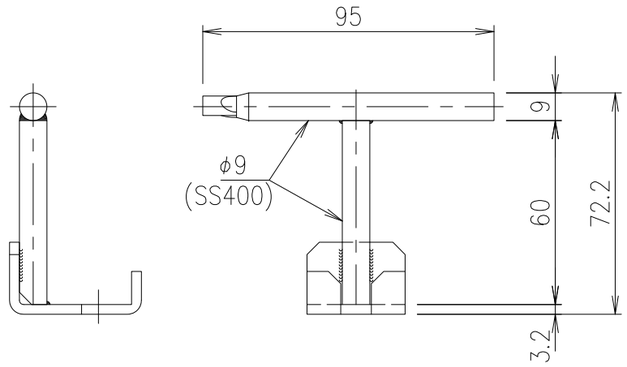

⑧ 専用ハンドル S=1/2

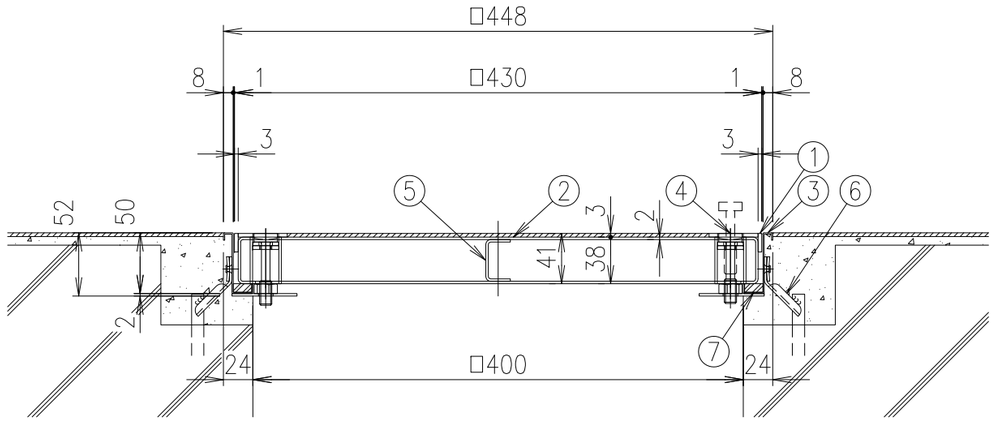

質量　蓋：約6.2kg/枚
受枠：約1.7kg

項番	名称	材質	個数	kg/個	記事
8	専用ハンドル	SS400			MF−60　電気亜鉛めっき
7	パッキン	クロロプレン			
6	アンカー	SEHC			
5	補強	SUS304			
4	取手	SUS304			固定ボルト一体型
3	受枠	SUS304			
2	蓋	SUS430			
1	蓋目地	SUS304			

記号	内容	日付	編集
親番			
図歴			

担当	製図	照査	承認	尺度	名称
	鈴木（文）	小塚	気田	1/5	DKC ステンレス製 密閉型貼物用フロアーハッチ（ボルトロック） HWP−PS 450
平成　年　月　日				三角法	図番
第一機材株式会社					B−E3−05007