DKC

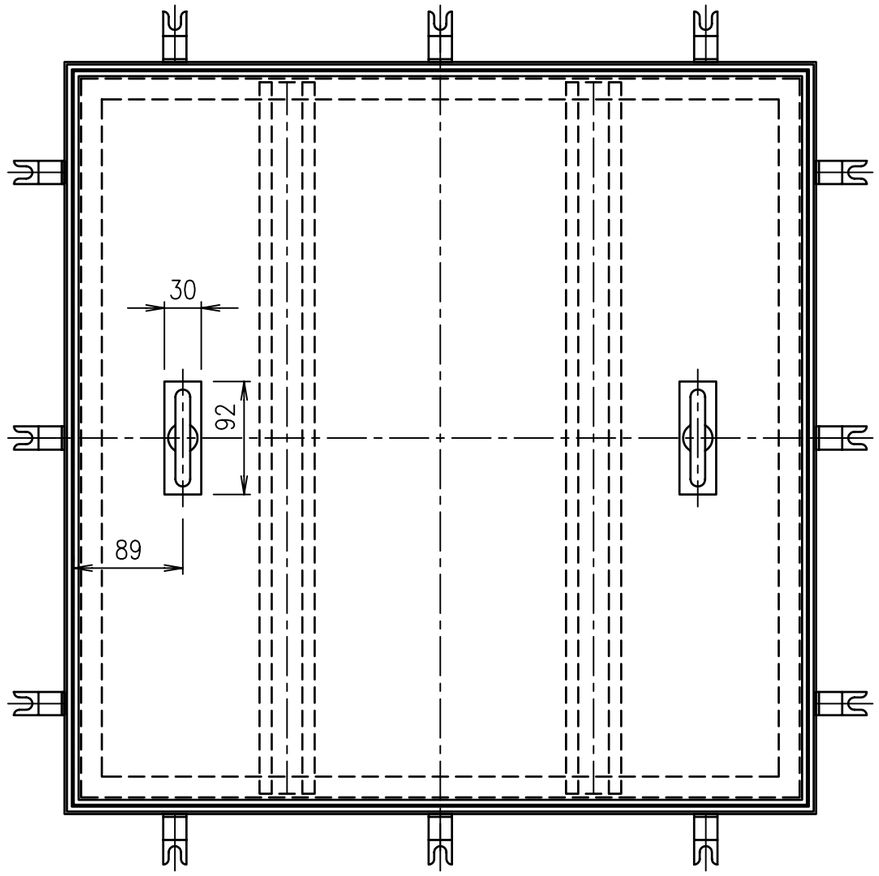

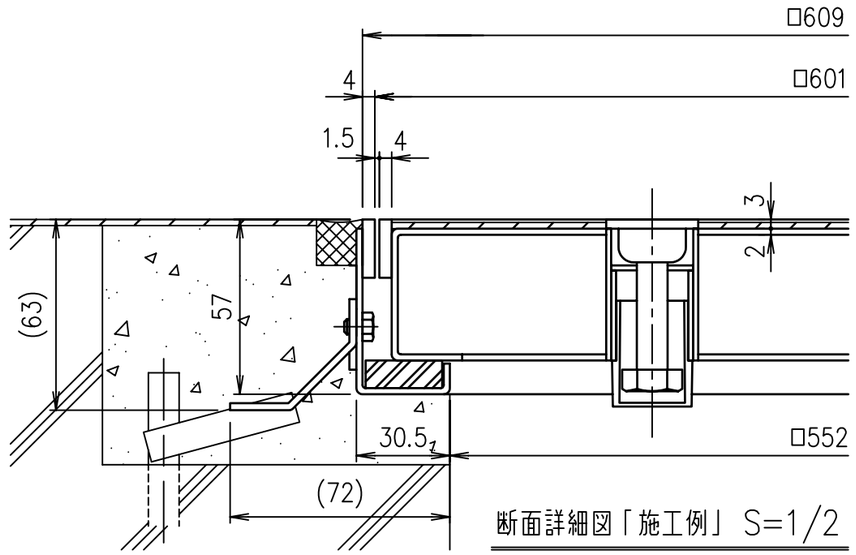

断面詳細図「施工例」 S=1/2

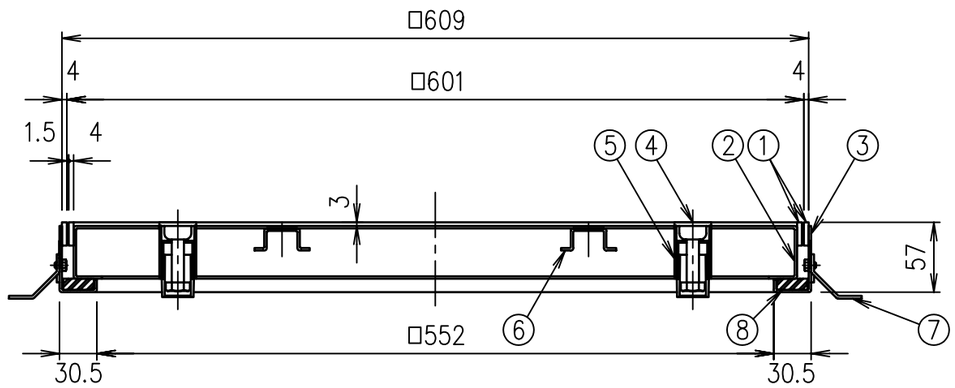

質量 16.0kg/組

項番	名称	材質	個数	kg/個	記事
8	ゴムパッキン	塩ビ被覆スポンジ			
7	アンカー	SPCC			電気亜鉛めっき
6	補強形鋼	SEHC			焼付塗装
5	取手ボックス	SEHC			焼付塗装
4	取　手	SCS13			
3	外　枠	SEHC			焼付塗装
2	内　枠	SEHC			焼付塗装
1	目　地	SUS304			

記号	内容	日付	編集
親番			
図歴			

担当	製図	照査	承認
	鴨川	鈴木	吉村

平成 18 年 5 月 31 日

第一機材株式会社

1/5 尺度

三角法

名称: DKC
簡易密閉型
Pタイル貼物用・ステンレス目地
MKP−7S 600

図番: GB−E3−00363