DKC

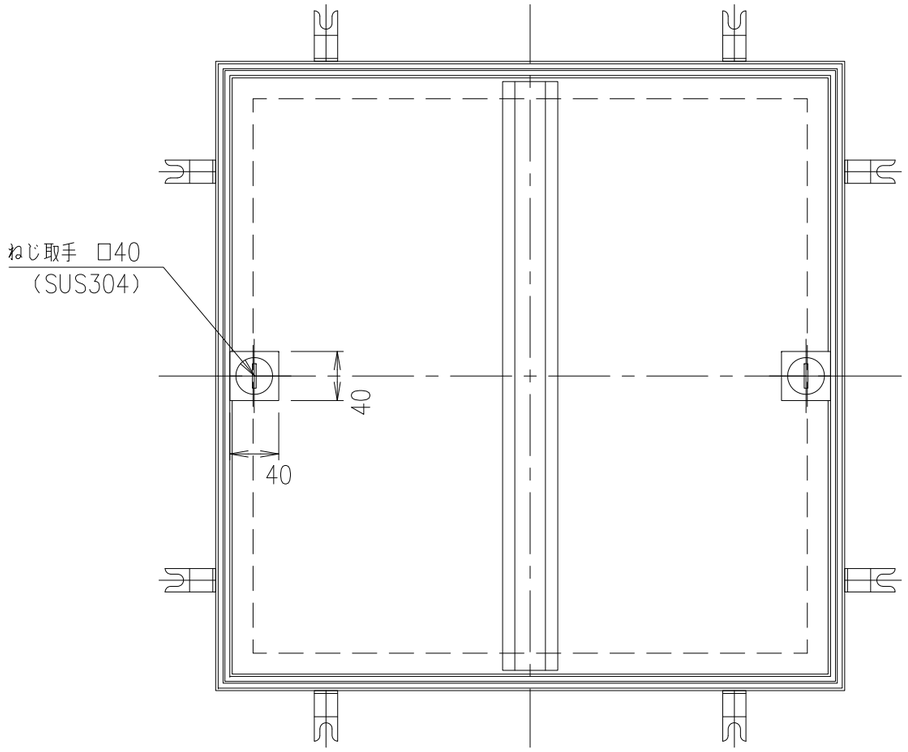

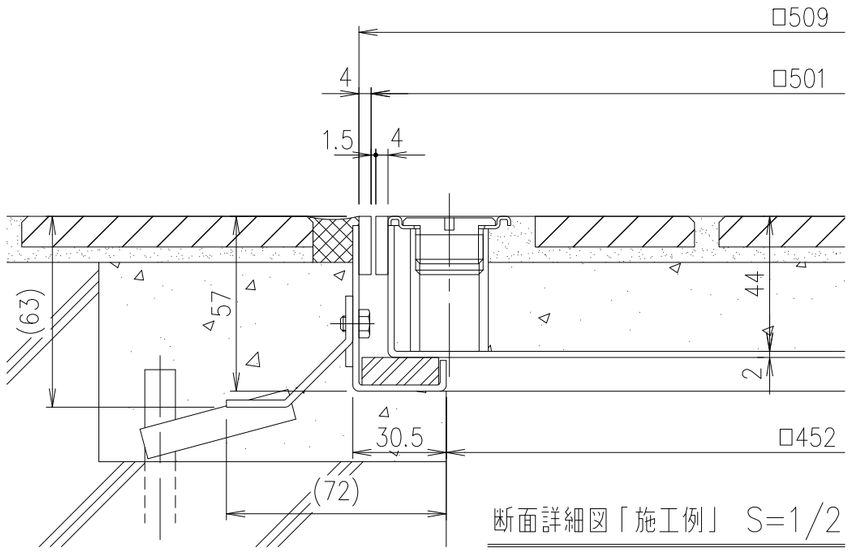

断面詳細図「施工例」 S=1/2

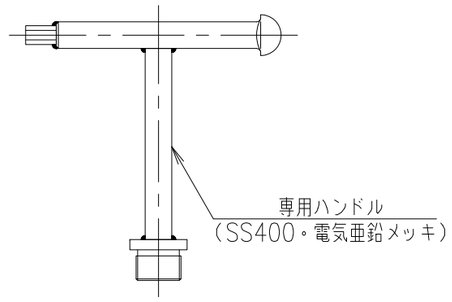

専用ハンドル S=1/3

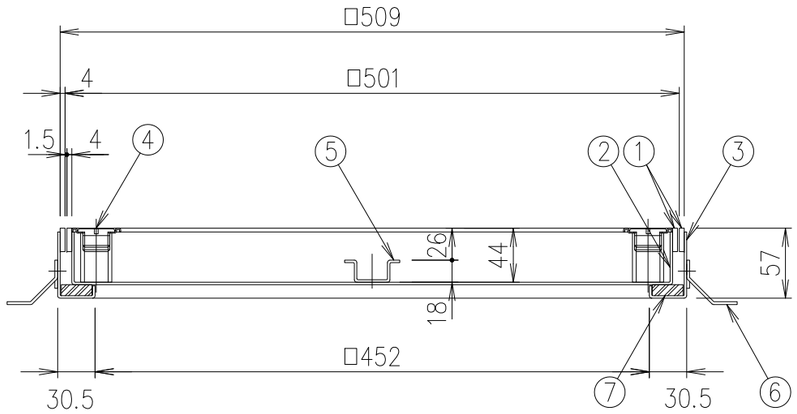

項番	名称	材質	個数	kg／個	記事
	専用ハンドル	SS400			電気亜鉛めっき
7	ゴムパッキン	塩ビ被覆スポンジ			
6	アンカー	SPCC			電気亜鉛めっき
5	補強形鋼	SEHC			焼付塗装
4	ねじ取手	SUS304			
3	外　枠	SEHC			焼付塗装
2	内　枠	SEHC			焼付塗装
1	目地	SUS304			

記号	内容	日付	編集
親番			
図歴			

担当	製図	照査	承認
	気田	若山	丹野

平成 20 年 9 月19日

第一機材株式会社

1／5 尺度

三角法

名称：DKC
簡易密閉型
モルタル充填用・ステンレス目地
MKP−8S−N（ねじ取手タイプ） 500

図番：B−E3−02082