DKC

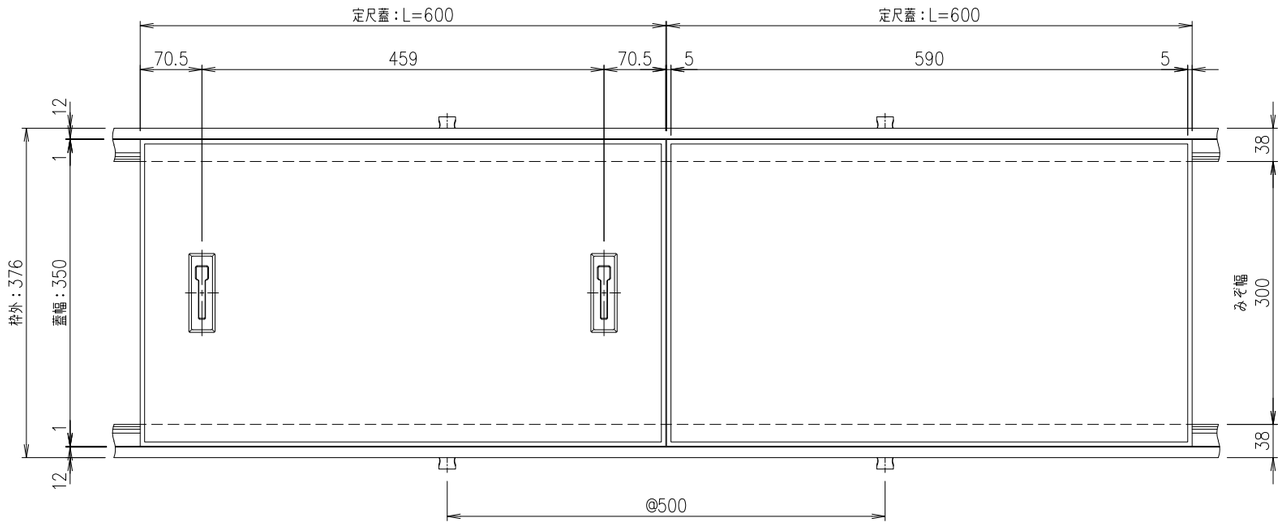

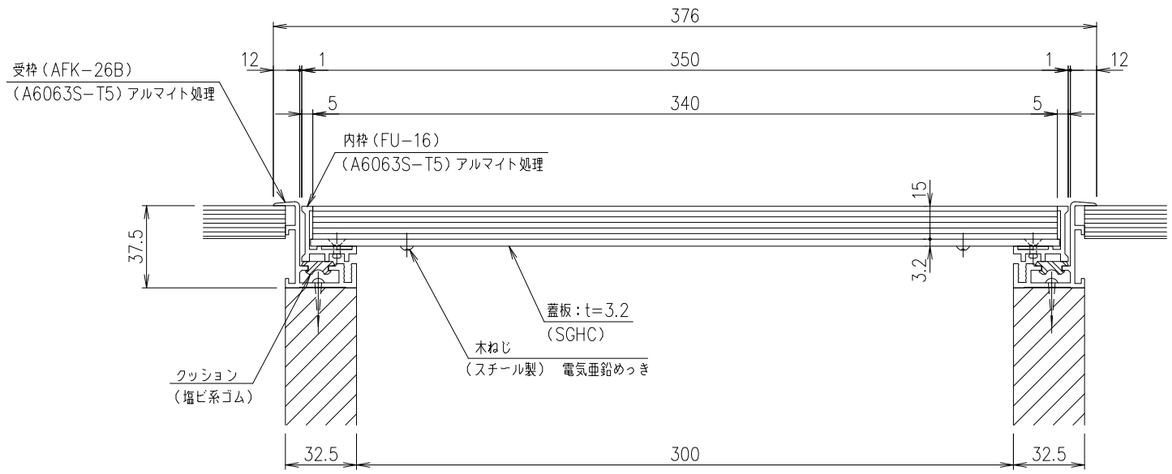

AP−G15−35　断面詳細図　S=1/2

合板床材用配線ピット蓋
荷重条件：歩行用（3.5kN/m²）

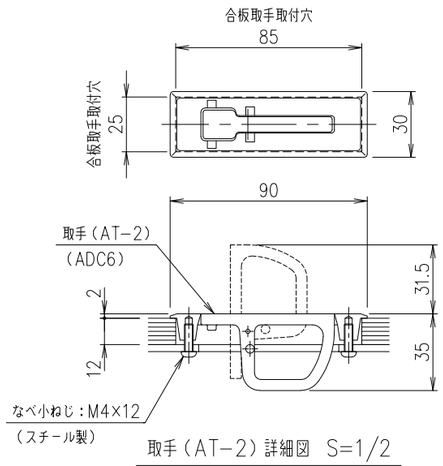

取手（AT−2）詳細図　S=1/2

※ 取手はオプション部品です。

製品質量
蓋：5.9kg/枚
受枠：1.4kg/m組

記号	内容	日付	編集	担当	製図	照査	承認	1/5	名称	DKC　合板床材用配線ピット蓋
					高村	伊藤	野口	尺度		蓋：AP−G15−35　枠：AFK−26B みぞ幅：300用　歩行用（3.5kN/m²）
				年　月　日						
親番				第一機材株式会社				三角法	図番	A−E2−01110
図歴										