DKC

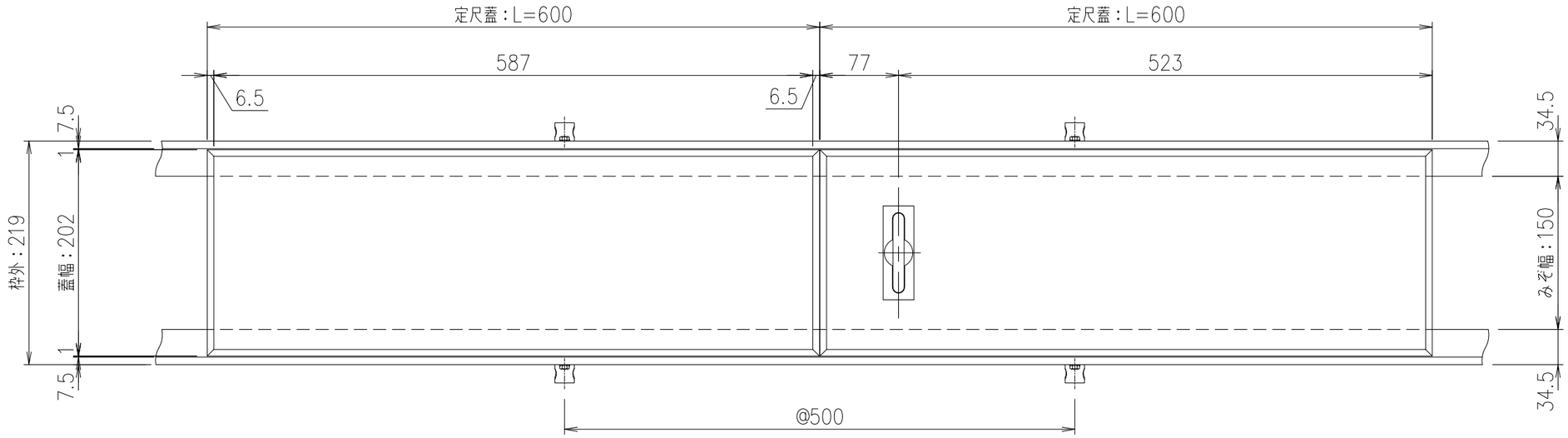

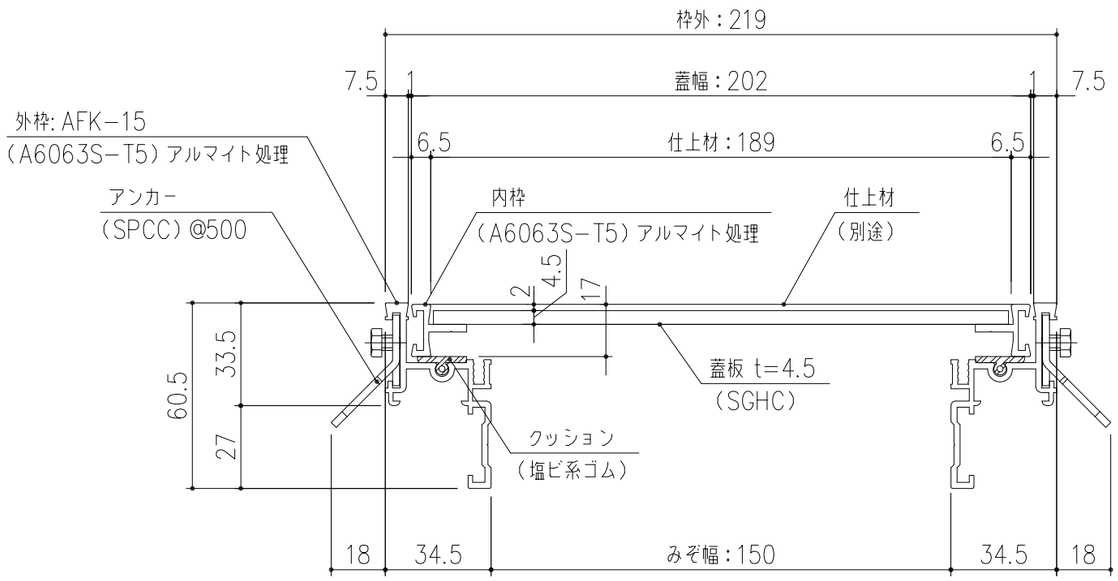

AP2−T4−20 断面詳細図 S=1/2

貼物用 配線ピット蓋 ※荷重条件：歩行用（3.5KN/m²）

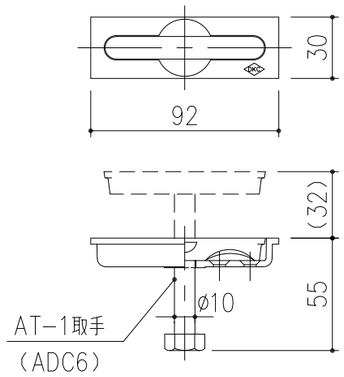

取手（AT−1） 詳細図 S=1/3

※取手はオプション部品です

製品質量
蓋：3.9kg/枚
受枠：1.7kg/m組

記号	内容	日付	編集	担当	製図	照査	承認	1/5	名称	DKC 貼物用配線ピット
					高村	伊藤	野口	尺度		蓋：AP2−T4−20 枠：AFK−15 みぞ幅：150用 ※歩行用（3.5KN/m²）
				年 月 日				三角法	図番	A−E3−01491
親番				第一機材株式会社						
図歴										