DKC

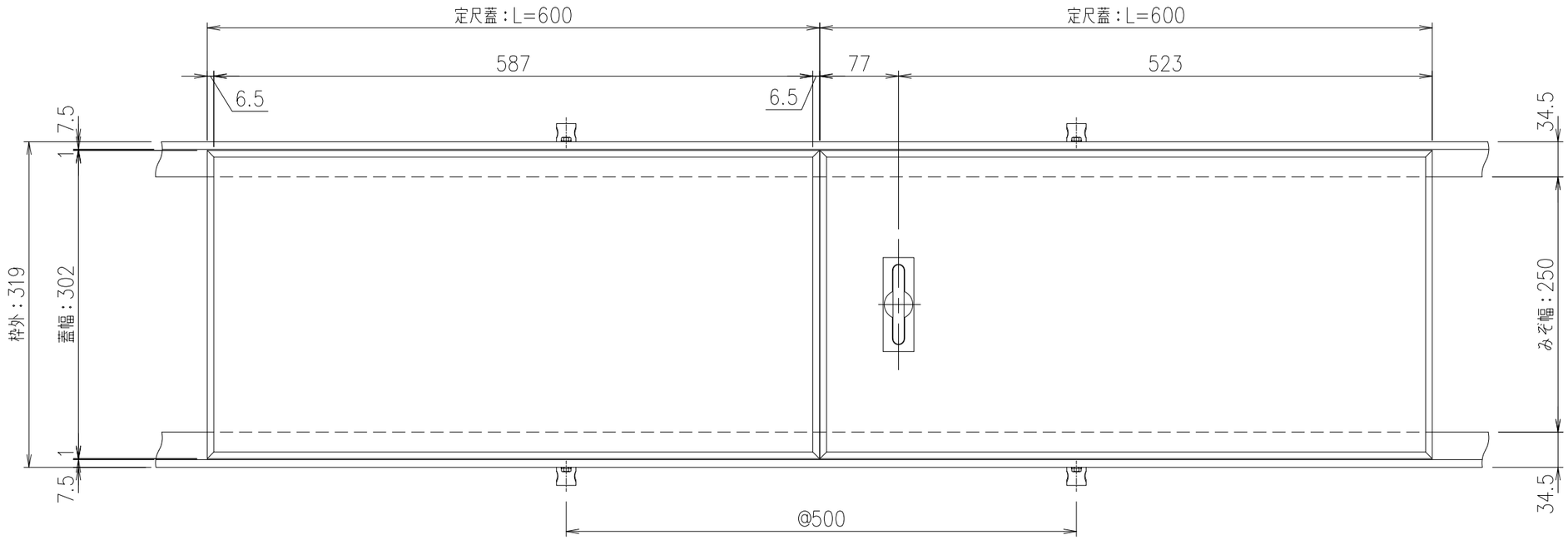

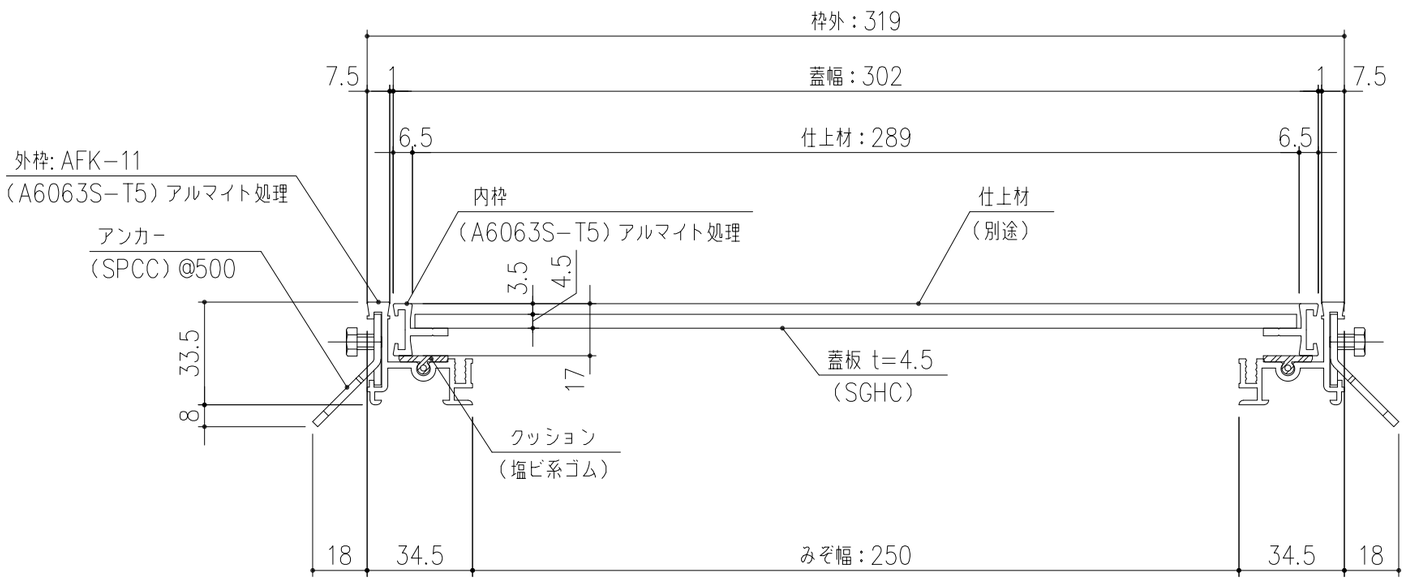

AP3−T4−30 断面詳細図 S=1/2

貼物用 配線ピット蓋 ※荷重条件：歩行用（3.5KN/m²）

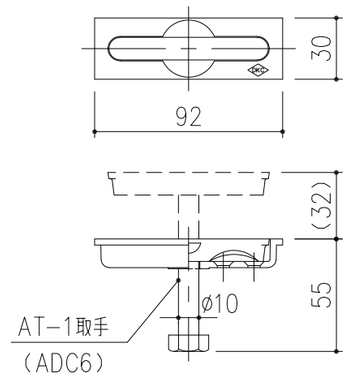

取手（AT−1） 詳細図 S=1/3

※取手はオプション部品です

製品質量
蓋：5.8kg/枚
受枠：1.3kg/m組

記号	内容	日付	編集
親番			
図歴			

担当	製図	照査	承認	尺度	名称
	高村	伊藤	野口	1/5	DKC 貼物用配線ピット 蓋：AP3−T4−30 枠：AFK−11 みぞ幅：250用 ※歩行用（3.5KN/m²）
年 月 日					
第一機材株式会社				三角法	図番 A−E3−01430