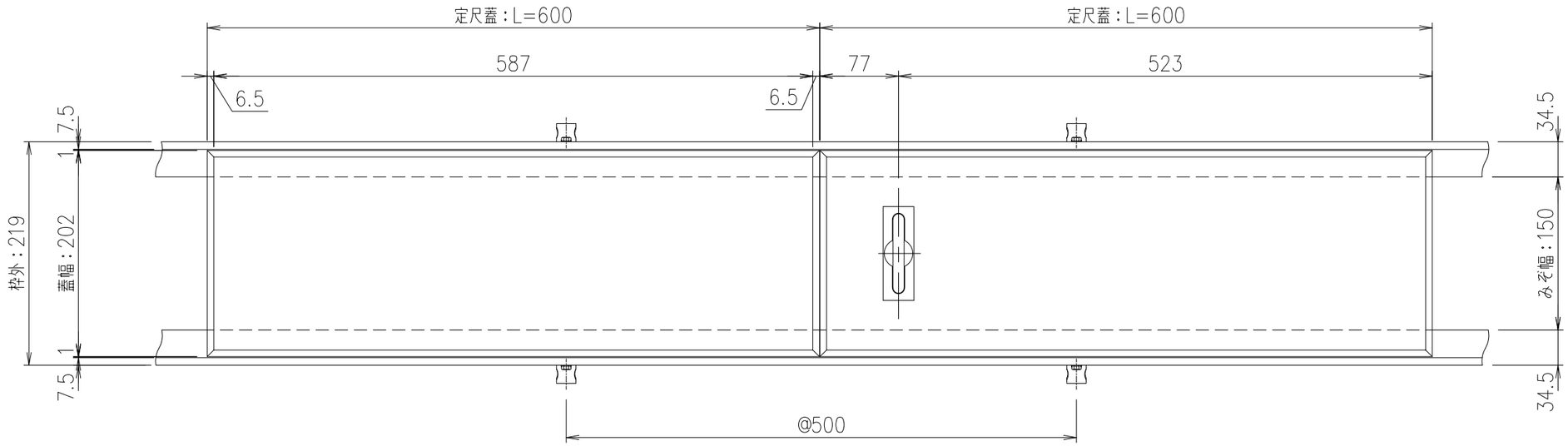

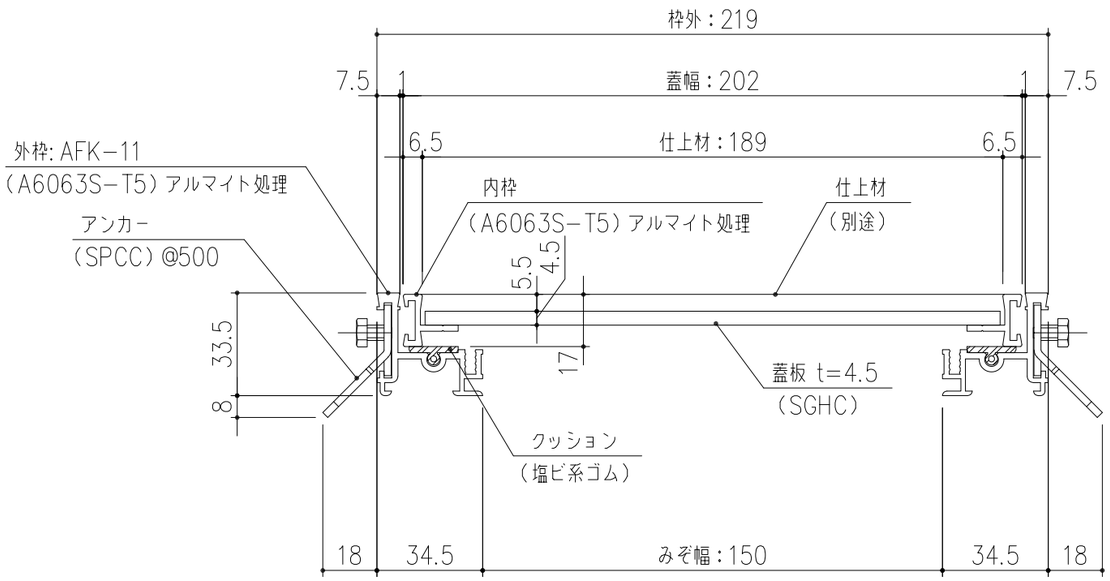

AP5−T4−20　断面詳細図　S=1/2

貼物用 配線ピット蓋　※荷重条件：歩行用（3.5KN/m²）

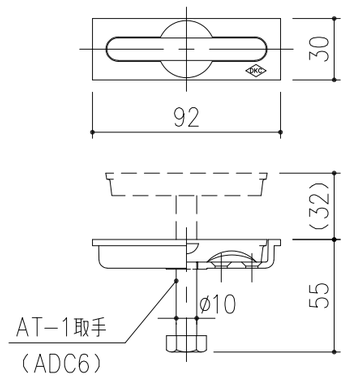

取手（AT−1）詳細図　S=1/3

※取手はオプション部品です

製品質量
蓋：3.9kg/枚
受枠：1.3kg/m組

記号	内容	日付	編集
親番			
図歴			

担当	製図	照査	承認	尺度	名称	DKC 貼物用配線ピット
	高村	伊藤	野口	1/5		蓋：AP5−T4−20　枠：AFK−11 みぞ幅：150用 ※歩行用（3.5KN/m²）
年　月　日				三角法	図番	A−E3−01439
第一機材株式会社						