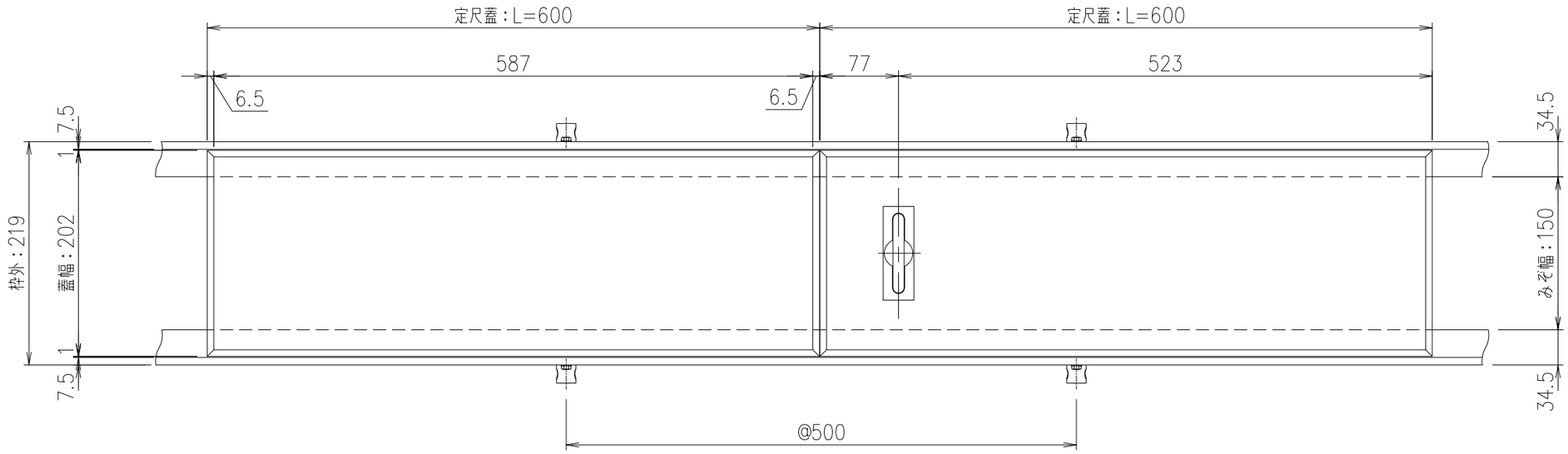

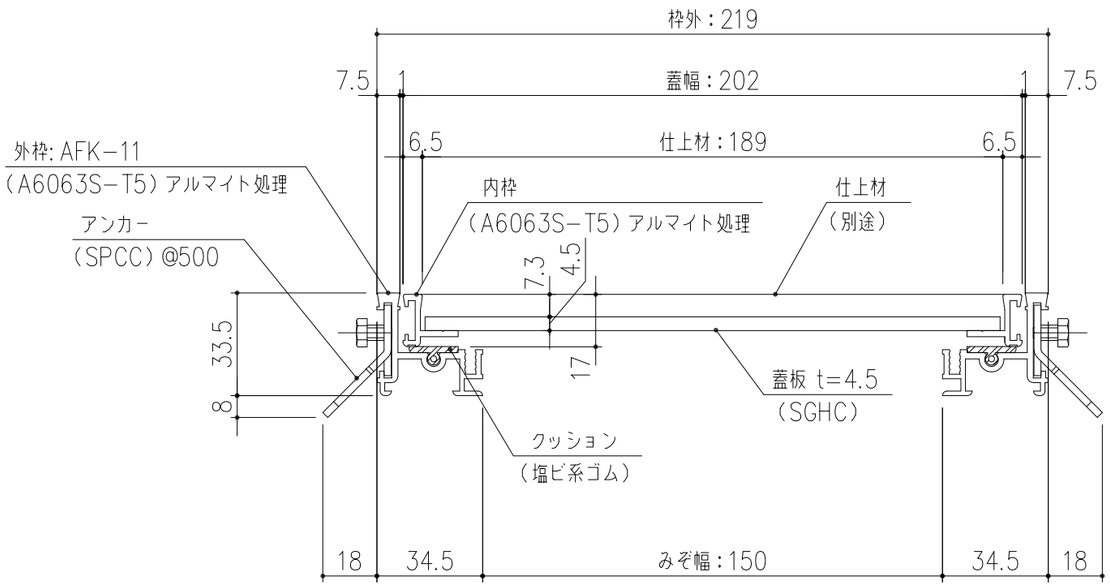

AP7−T4−20　断面詳細図　S=1/2

貼物用 配線ピット蓋　※荷重条件：歩行用（3.5KN/m²）

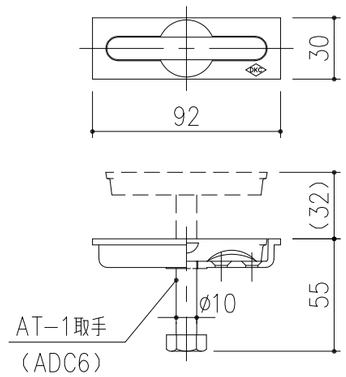

取手（AT−1）詳細図　S=1/3

※取手はオプション部品です

製品質量
蓋：3.9kg/枚
受枠：1.3kg/m組

記号	内容	日付	編集	担当	製図	照査	承認	1/5	名称	DKC 貼物用配線ピット
					高村	伊藤	野口	尺度		蓋：AP7−T4−20　枠：AFK−11 みぞ幅：150用 ※歩行用（3.5KN/m²）
				年　月　日						
親番				第一機材株式会社				三角法	図番	A−E3−01446
図歴										