DKC

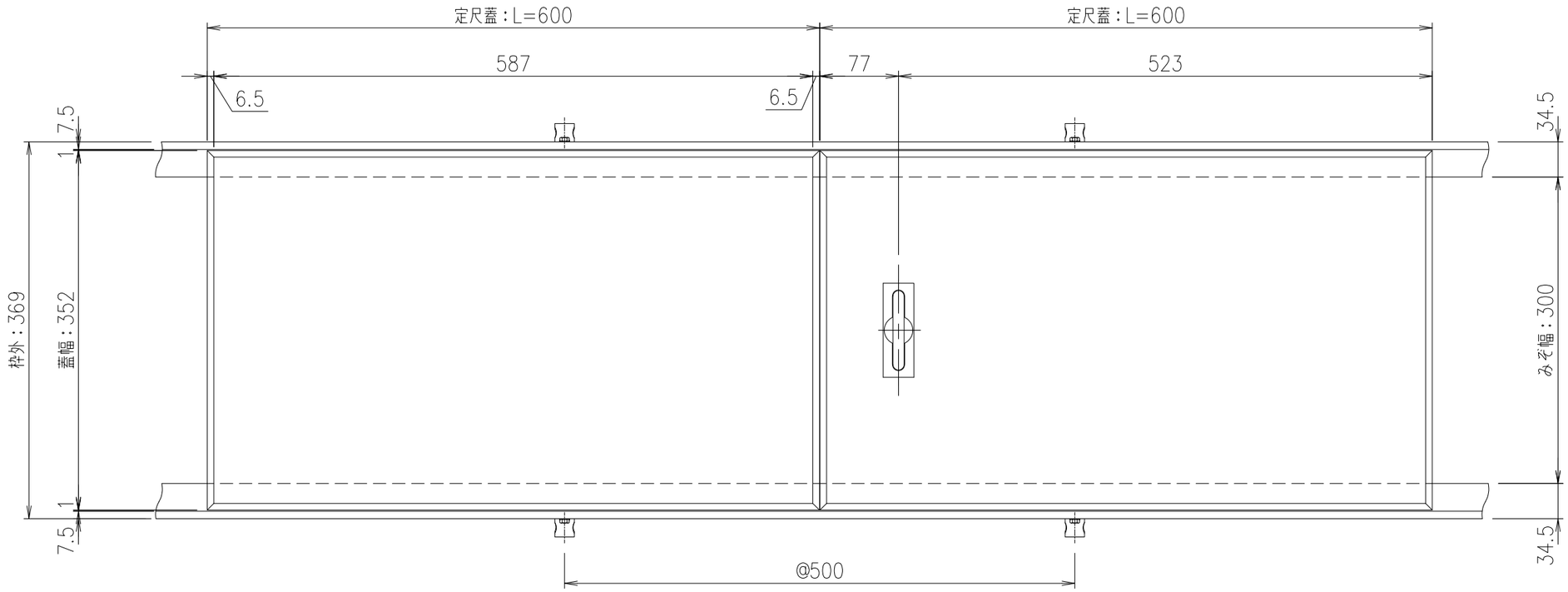

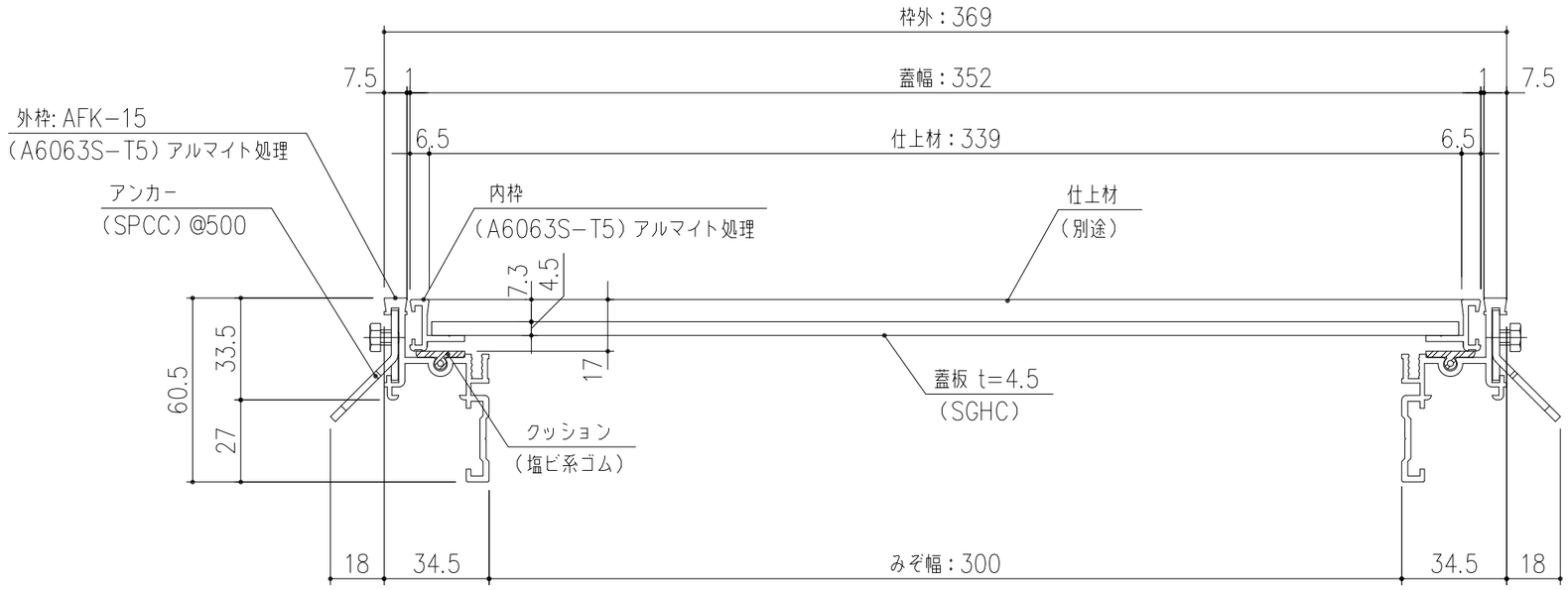

AP7−T4−35 断面詳細図 S=1/2

貼物用 配線ピット蓋 ※荷重条件：歩行用（3.5KN/m²）

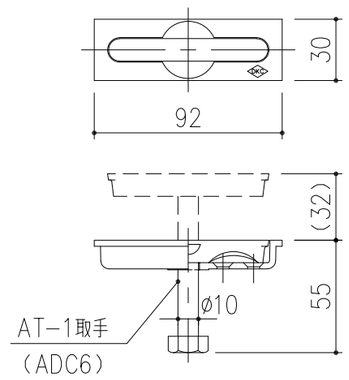

取手（AT−1） 詳細図 S=1/3

※取手はオプション部品です

製品質量
蓋：6.8kg/枚
受枠：1.7kg/m組

記号	内容	日付	編集
親番			
図歴			

担当	製図	照査	承認	尺度	名称	DKC 貼物用配線ピット
	高村	伊藤	野口	1/5		蓋：AP7−T4−35 枠：AFK−15 みぞ幅：300用 ※歩行用（3.5KN/m²）
年 月 日				三角法	図番	A−E3−01508
第一機材株式会社						