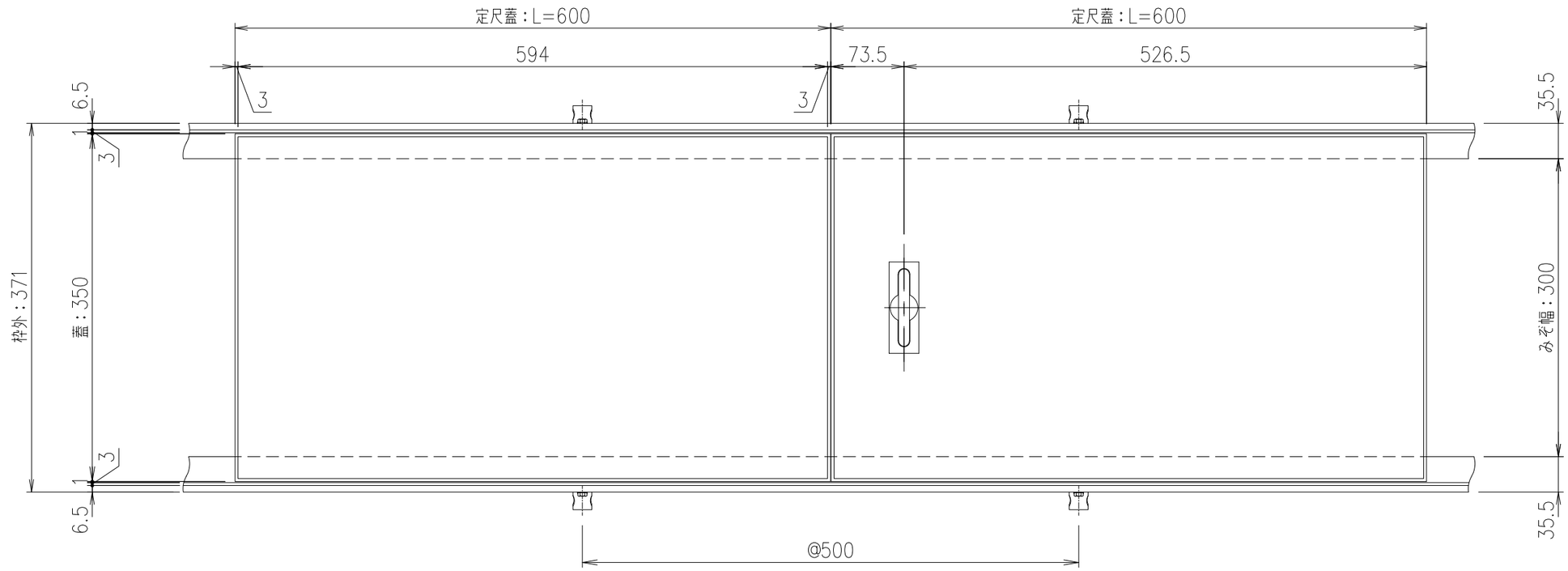

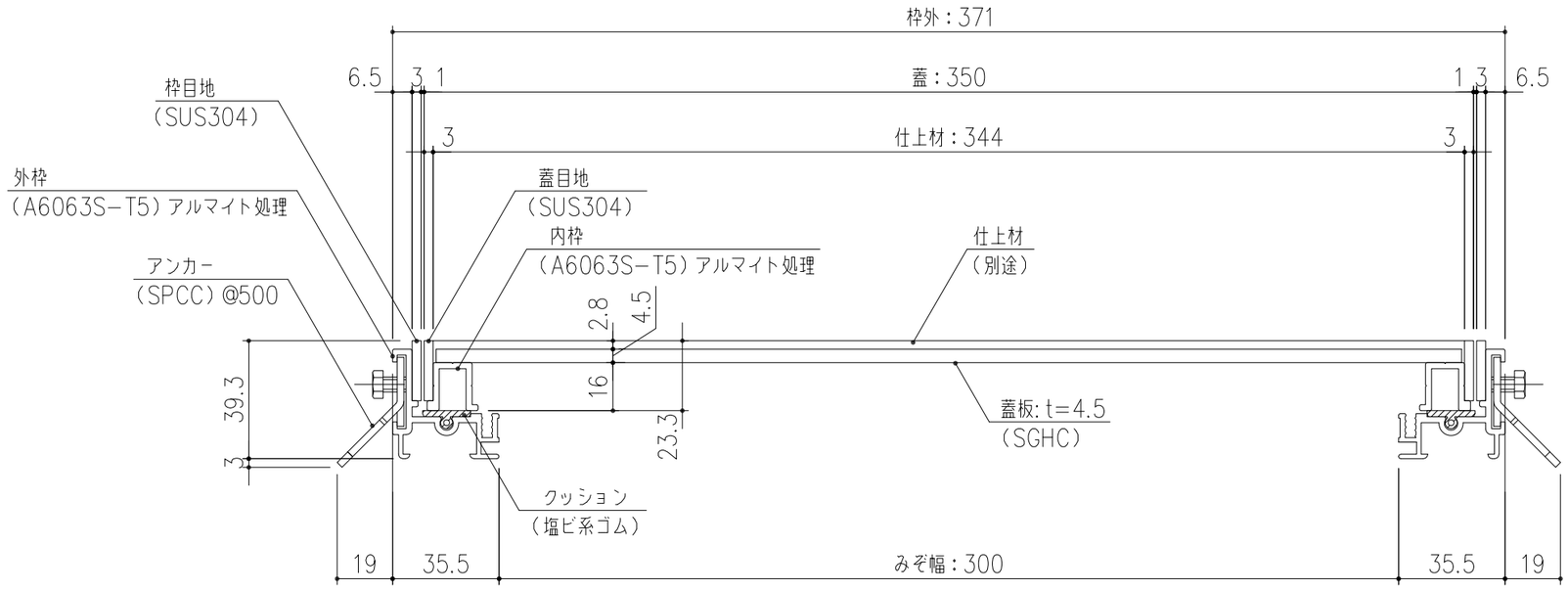

SP3−T4−35　断面詳細図　S=1/2

貼物用配線ピット蓋 ※荷重条件：歩行用（3.5KN/m²）

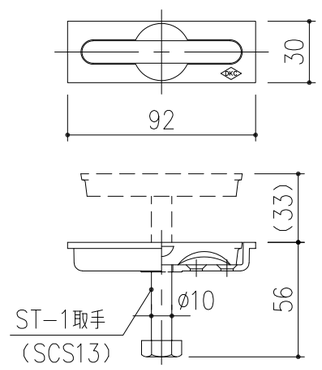

取手（ST−1）詳細図　S=1/3

※取手はオプション部品です

製品質量
蓋：9.3kg/枚
受枠：2.3kg/m組

記号	内容	日付	編集	担当	製図	照査	承認	1/5	名称	DKC 貼物用配線ピット
					高村	伊藤	野口	尺度		蓋：SP3−T4−35　枠：SFK−21A みぞ幅：300用 ※歩行用（3.5KN/m²）
				年　月　日						
親番				第一機材株式会社				三角法	図番	A−E3−01456
図歴										