DKC

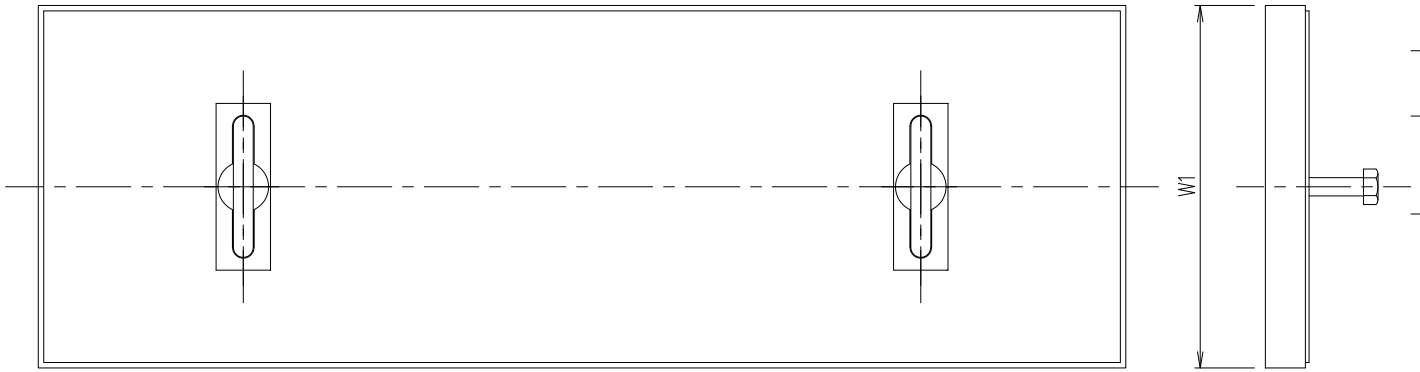

寸 法 表

型 式		蓋幅 W1	みぞ幅 W2	蓋長さ 定尺L	蓋 板 厚さt	枠外幅 W 3
SP5−T3	20	200	150	600	3.2	221
	25	250	200			271
	30	300	250			321

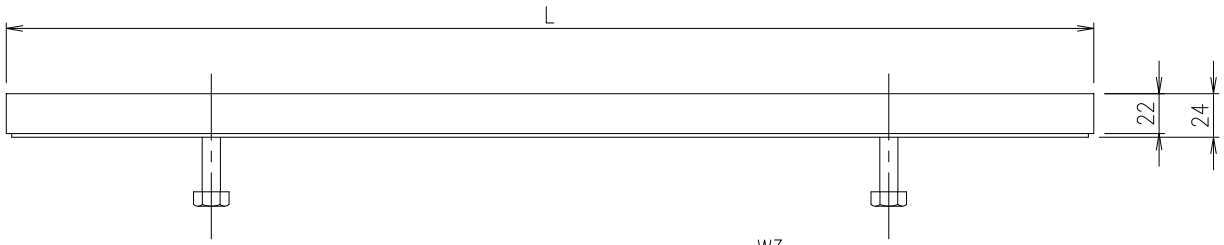

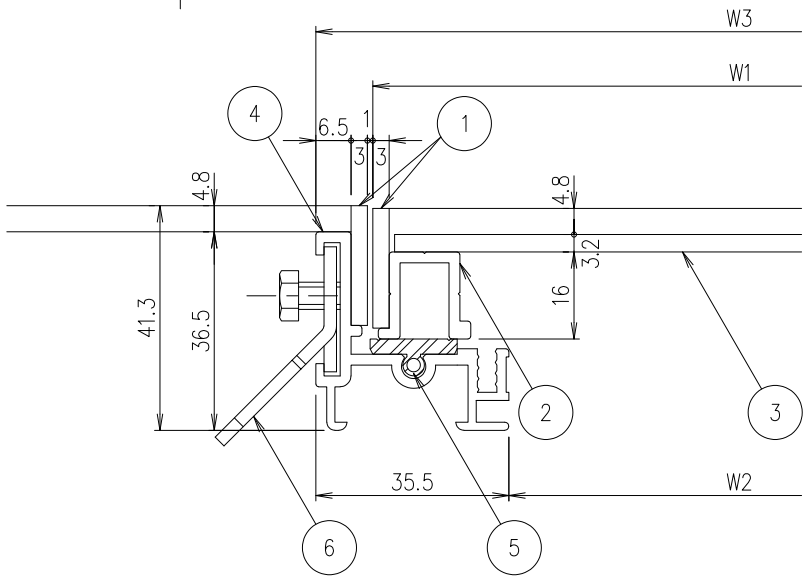

注）別途仕様により蓋に開閉用の取手を取り付けます。

項番	名称	材質	個数	kg／個	記事
6	アンカー	SPCC			電気亜鉛めっき
5	クッション	塩ビ系ゴム			
4	外 枠	A6063S−T5			アルマイト処理
3	蓋 板	SGHC			
2	内 枠	A6063S−T5			アルマイト処理
1	目 地	SUS304			

総重量	計算		
	実測		
親番			
訂正	アンカー変更	H4.6.24	若山
	35廃止	H11.6.21	宮戸
図歴	写図（CADデータ）	H11.6.21	宮戸

製図	照査	承認	尺度	名称
関口	若山	渡辺		DKC ピットン SP5−T3（AK2付）
年 月 日			三角法	図番 A−M3−9046

第一機材株式会社