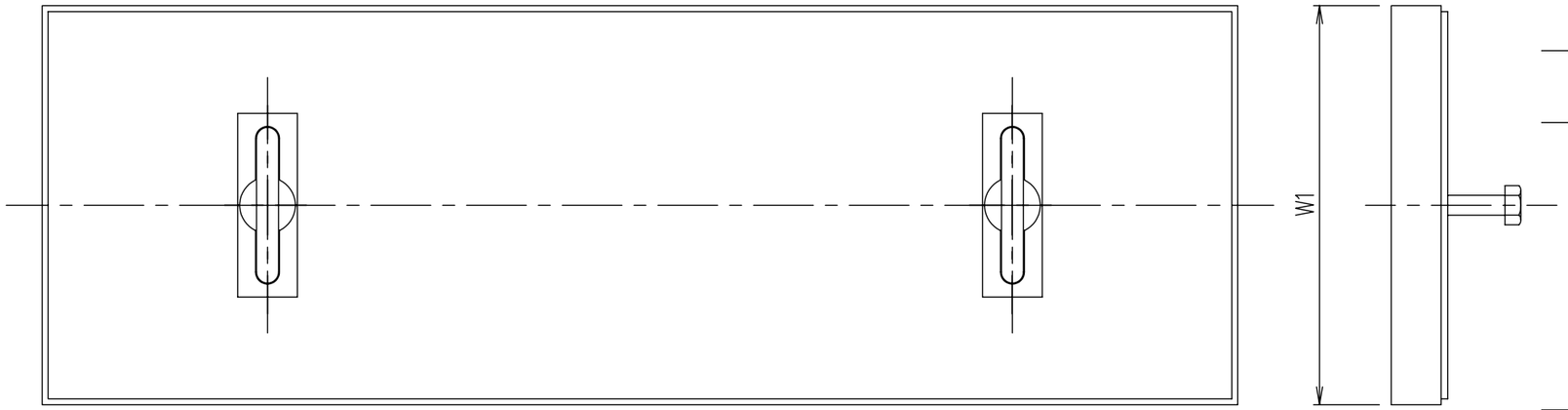

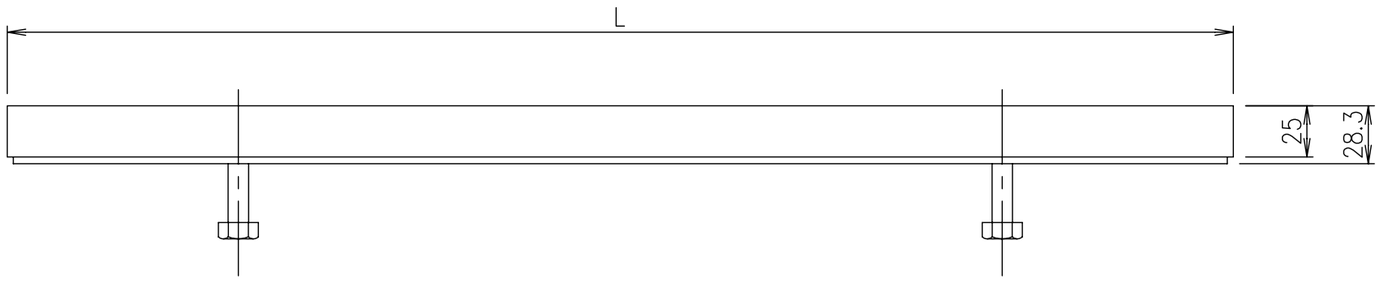

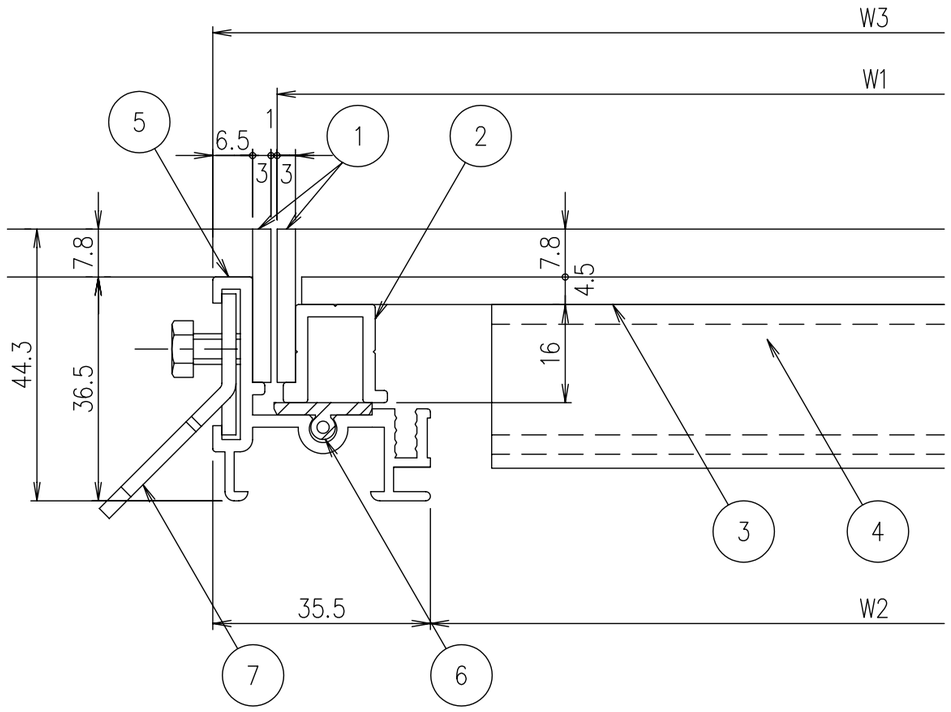

蓋幅W1＝550mm以上は補強形鋼取付

寸 法 表

型 式		蓋幅 W1	みぞ幅 W2	蓋長さ 定尺L	蓋 板 厚さt	枠外幅 W 3
SP7−T4	20	200	150	600	4.5	221
	25	250	200			271
	30	300	250			321
	35	350	300			371
	40	400	350			421
	45	450	400			471
	50	500	450			521
	55	550	500			571

注）別途仕様により蓋に開閉用の取手を取り付けます。

項番	名称	材質	個数	kg／個	記事
7	アンカー	SPCC			電気亜鉛めっき
6	クッション	塩ビ系ゴム			
5	外 枠	A6063S−T5			
4	補強形鋼	SGHC			アルマイト処理
3	蓋 板	SGHC			
2	内 枠	A6063S−T5			アルマイト処理
1	目 地	SUS304			

総重量	計算		
	実測		
親番			
訂正		アンカー変更	H4.6.24	若山
		補強材変更	H13.8.24	宮戸
		内枠訂正	H18.6.5	千葉
図歴			

製図	照査	承認	尺度	名称
関口	若山	渡辺		DKC ピットン SP7−T4（AK2付）
年 月 日			三角法	図番 A−M3−9044

第一機材株式会社