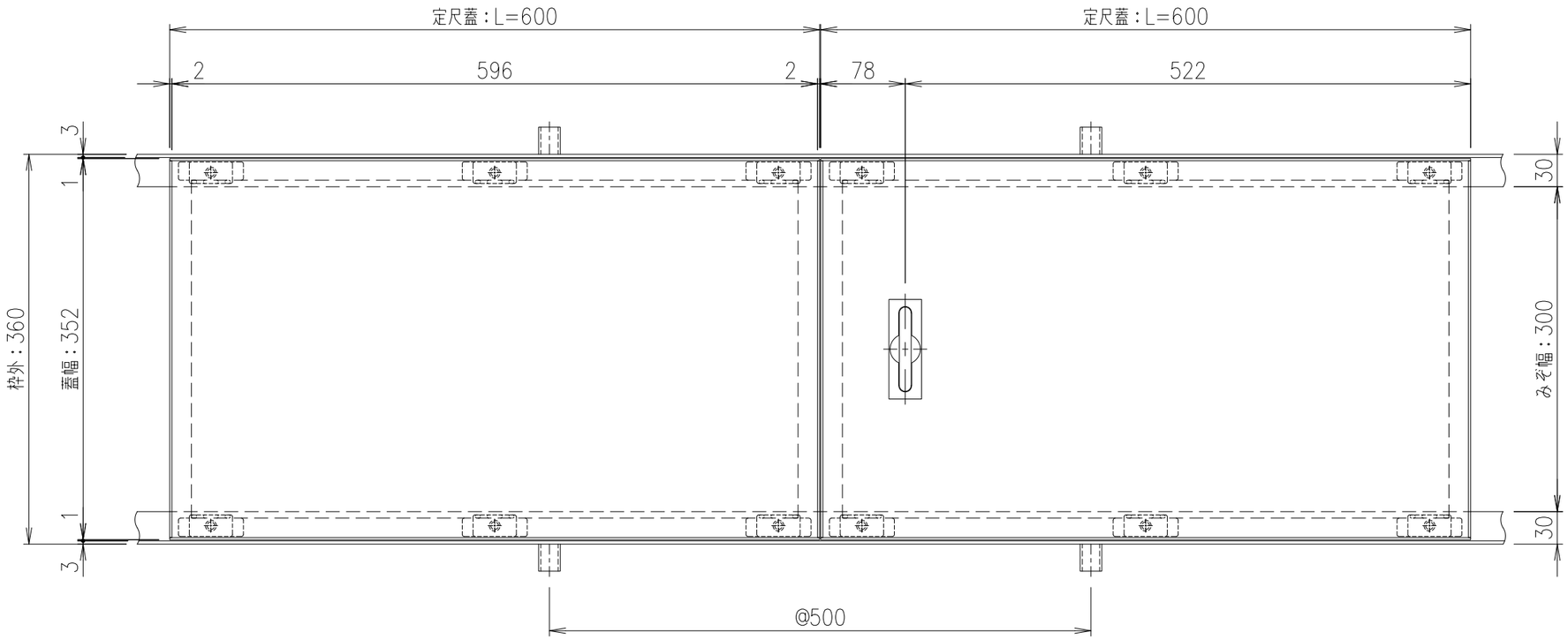

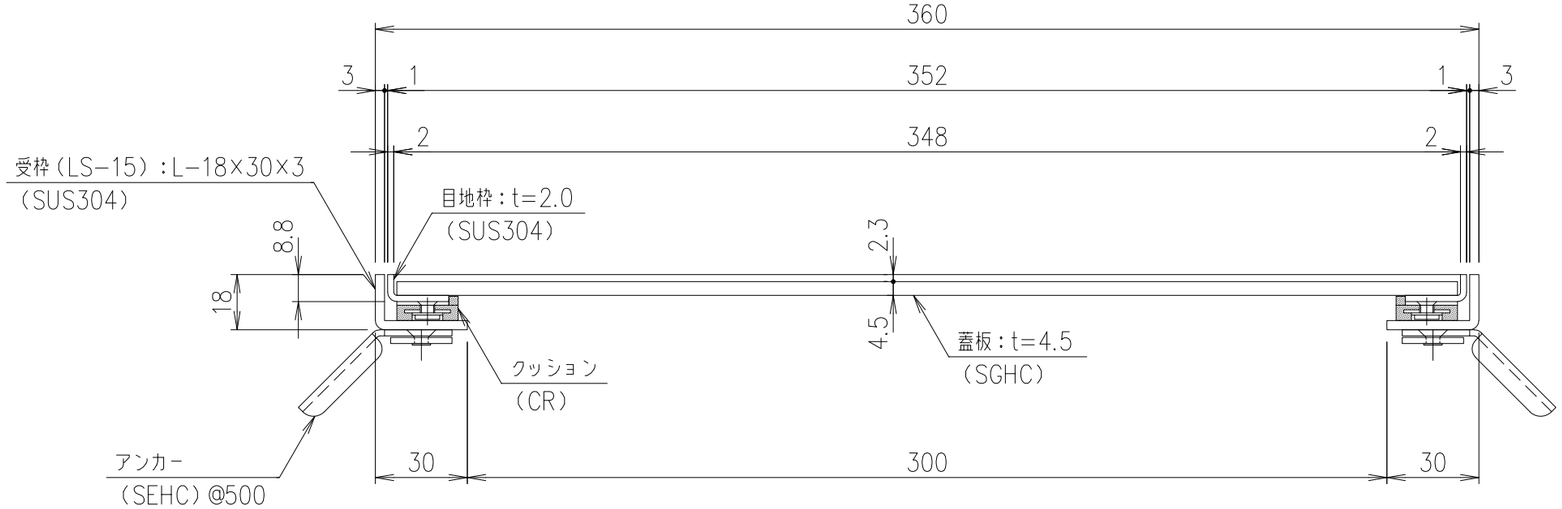

SPE2−T4−35　断面詳細図　S=1/2

貼物用配線ピット蓋
荷重条件：歩行用（3.5kN/m²）

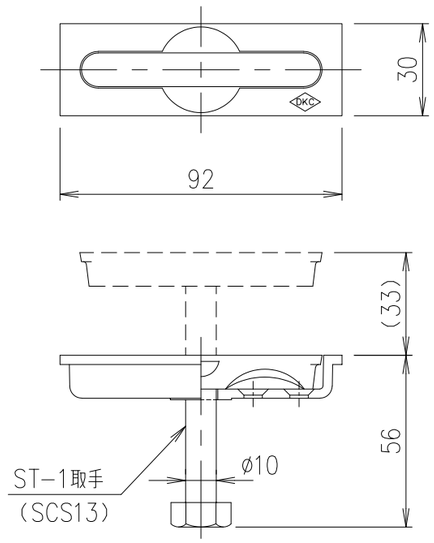

取手（ST−1）詳細図　S=1/2

※ 取手はオプション部品です。

製品質量
蓋：8.3kg/枚
受枠：2.3kg/m組

記号	内容	日付	編集	担当	製図	照査	承認	1/5	名称	DKC　貼物用配線ピット蓋
					野口	伊藤	齋藤	尺度		蓋：SPE2−T4−35　枠：LS−15 みぞ幅：300用　歩行用（3.5kN/m²）
				年　月　日				三角法	図番	A−E3−01480
親番				第一機材株式会社						
図歴										