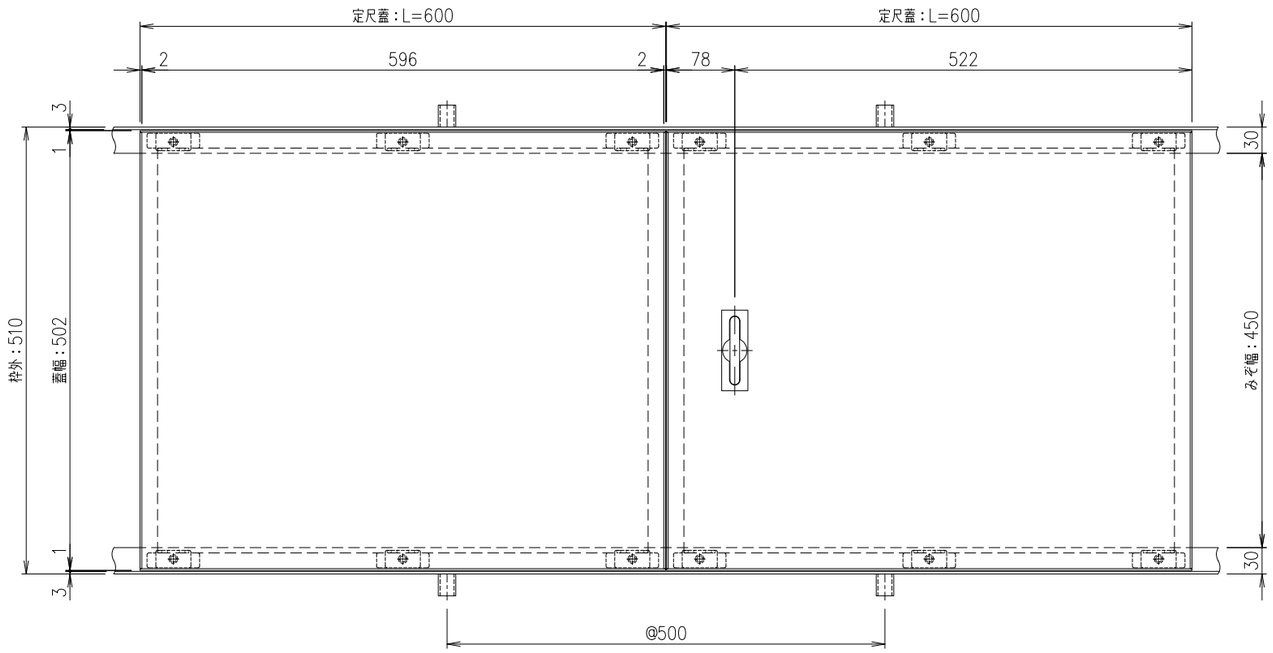

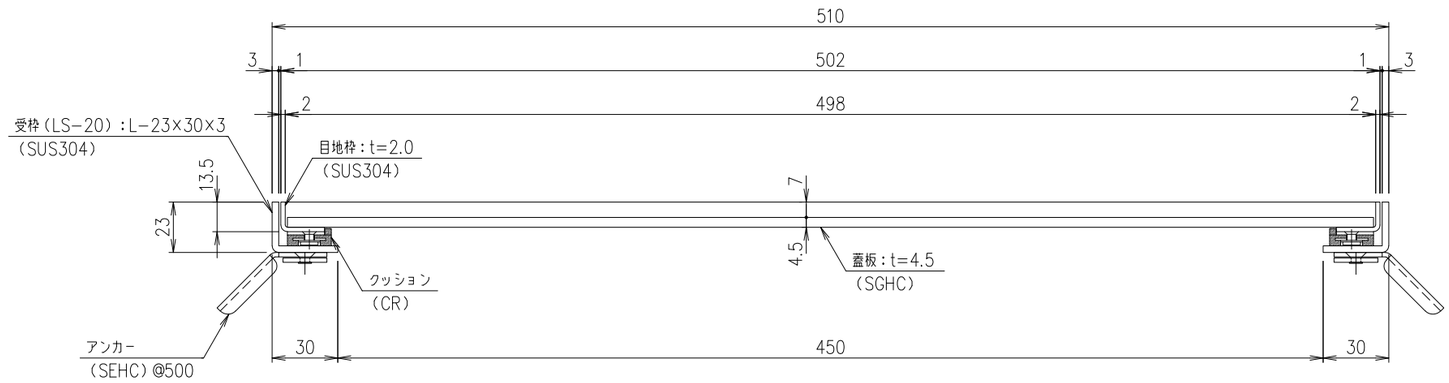

SPE7−T4−50　断面詳細図　S=1/2

貼物用配線ピット蓋

荷重条件：歩行用（3.5kN/m²）

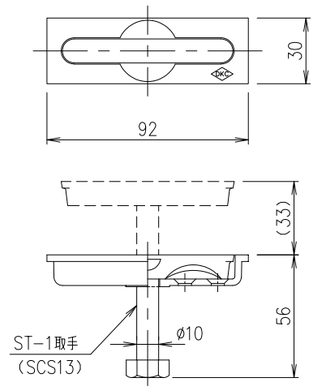

取手（ST−1）詳細図　S=1/2

※ 取手はオプション部品です。

製品質量
蓋：11.8kg/枚
受枠：2.5kg/m組

記号	内容	日付	編集	担当	製図	照査	承認	1/5	名称	DKC　貼物用配線ピット蓋
					野口	伊藤	齋藤	尺度		蓋：SPE7−T4−50　枠：LS−20 みぞ幅：450用　歩行用（3.5kN/m²）
				年　月　日						
親番				第一機材株式会社				三角法	図番	A−E2−01073
図歴										