ステンレス目地枠ます蓋　歩行用 等分布荷重 3.5kN／㎡

ノンスリップタイプ
SPM-2N

ノーマルタイプ
SPM-2

●納まり断面図

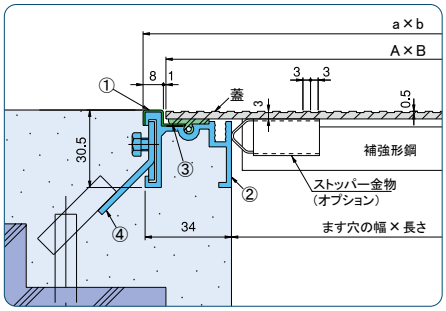

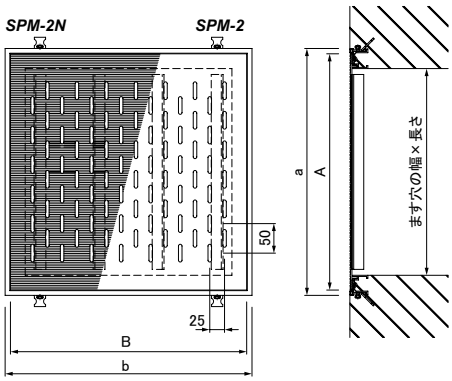

●特　長
1.ステンレス板をプレス加工した排水蓋です。
2.水切り効果があります。

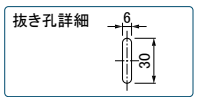

●ステンレス目地枠 SFK-2 部品表

No.	部品名	材質	備考
①	ステンレス目地	SUS304	ヘアーライン
②	受枠	A6063S-T5	アルマイト処理
③	クッション	塩ビ系ゴム	ー
④	アンカー	SPCC	電気亜鉛めっき

●共通寸法表

ます穴の幅×長さ mm	排水ピットます蓋　板厚t=3.0㎜				四方受枠	
	幅×長さ A×B㎜	型式 ノンスリップタイプ	型式 ノーマルタイプ	質量 kg/枚	幅×長さ a×b㎜	質量 kg/組
300×300	350×350	SPM-2N-35	SPM-2-35	3.4	368×368	1.6
350×350	400×400	SPM-2N-40	SPM-2-40	4.6	418×418	1.8
400×400	450×450	SPM-2N-45	SPM-2-45	5.7	468×468	2.1
450×450	500×500	SPM-2N-50	SPM-2-50	7.5	518×518	2.3

●備　考
ノンスリップタイプは、乾燥状態において一般品と比較した場合「すべりにくい」という仕様の表現です。降雨時及び湿潤状態ではこの限りではありません。したがって、もしものスリップ事故や転倒事故には充分注意してください。

ステンレス目地枠ます蓋　歩行用 等分布荷重 3.5kN／㎡

ノンスリップタイプ
SPM-3N

ノーマルタイプ
SPM-3

●納まり断面図

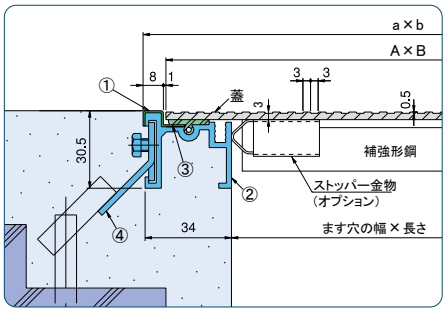

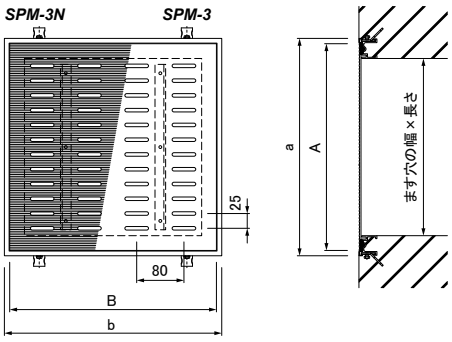

●特　長
1.ステンレス板をプレス加工した排水蓋です。
2.水切り効果があります。

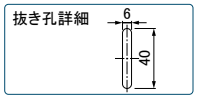

●ステンレス目地枠 SFK-2 部品表

No.	部品名	材質	備考
①	ステンレス目地	SUS304	ヘアーライン
②	受枠	A6063S-T5	アルマイト処理
③	クッション	塩ビ系ゴム	ー
④	アンカー	SPCC	電気亜鉛めっき

●共通寸法表

ます穴の幅×長さ mm	排水ピットます蓋　板厚t=3.0㎜				四方受枠	
	幅×長さ A×B㎜	型式 ノンスリップタイプ	型式 ノーマルタイプ	質量 kg/枚	幅×長さ a×b㎜	質量 kg/組
300×300	350×350	SPM-3N-35	SPM-3-35	3.1	368×368	1.6
350×350	400×400	SPM-3N-40	SPM-3-40	4.2	418×418	1.8
400×400	450×450	SPM-3N-45	SPM-3-45	5.5	468×468	2.1
450×450	500×500	SPM-3N-50	SPM-3-50	7.0	518×518	2.3

●備　考
ノンスリップタイプは、乾燥状態において一般品と比較した場合「すべりにくい」という仕様の表現です。降雨時及び湿潤状態ではこの限りではありません。したがって、もしものスリップ事故や転倒事故には充分注意してください。