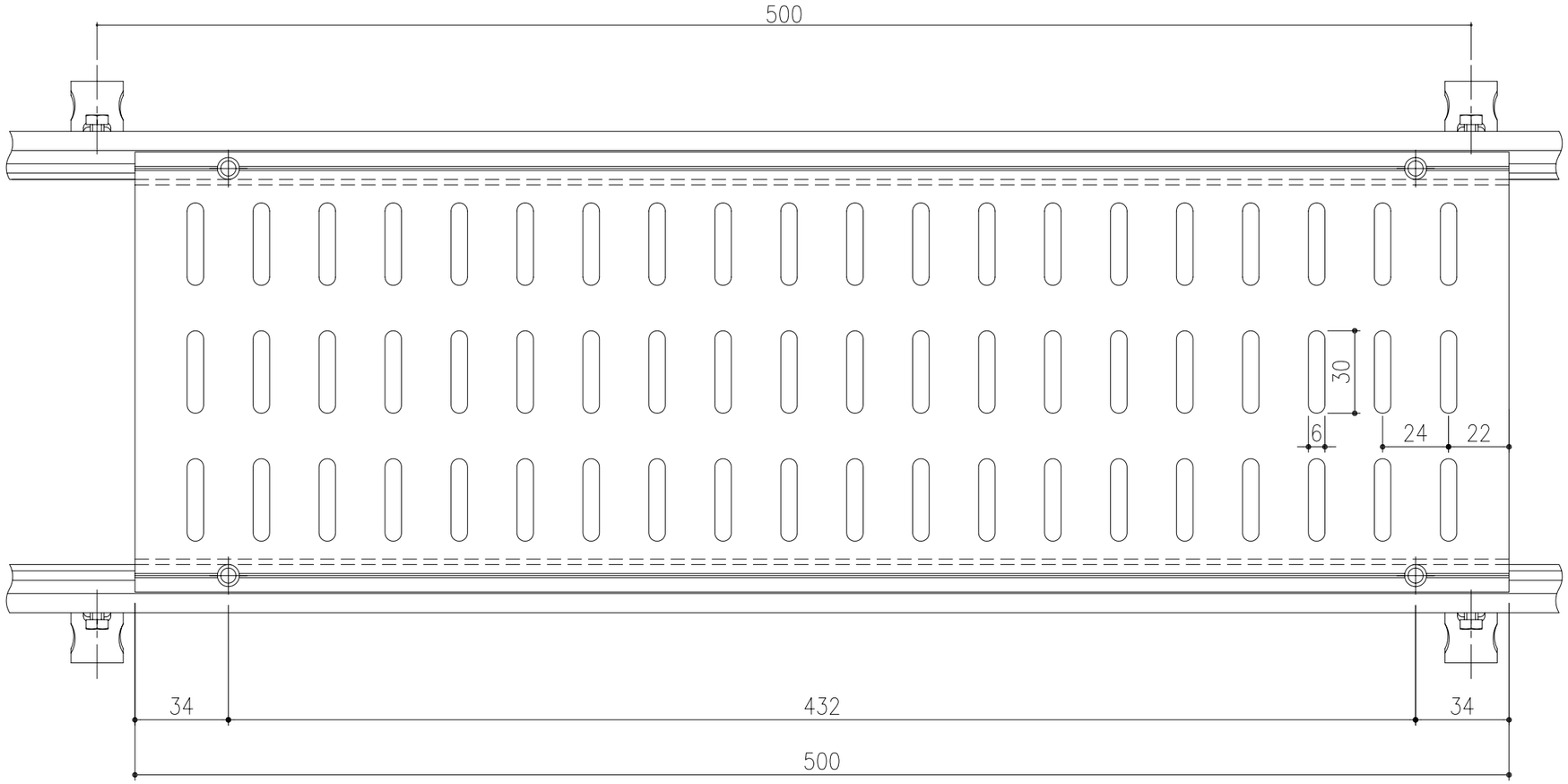

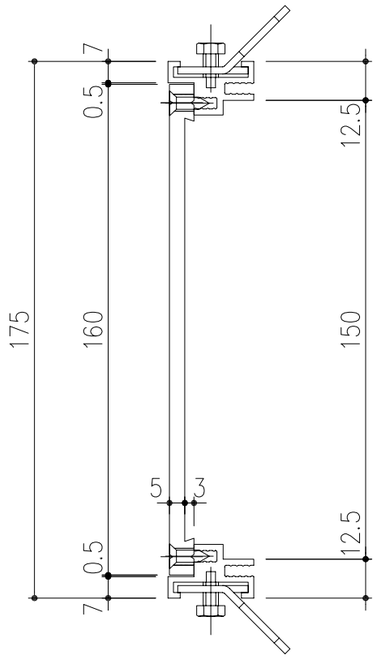

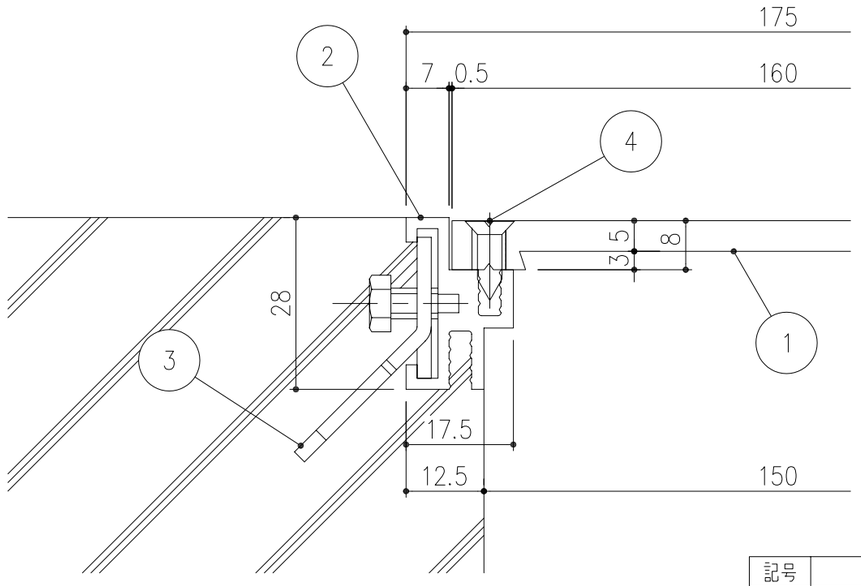

受枠部詳細　S=1/1

項番	名称	材質	個数	kg/個	記事
4	十字穴付き皿タッピンねじ	SUS304			M4×14
3	アンカー	SPCC			電気亜鉛めっき
2	受枠	A6063−T5			アルマイト処理
1	蓋	A6063−T5			アルマイト処理

記号	内容	日付	編集
A	十字穴付き皿タッピンねじサイズ訂正	H25.6.7	千葉
親番			
図歴			

担当	製図	照査	承認
	中嶌	本木	金子

平成　年　月　日

第一機材株式会社

1/2

尺度

三角法

名称：DKC　排水用ピットカバー

アルミ形材みぞ蓋
AP−16　(APF−1)

図番：A−E3−00426A