DKC

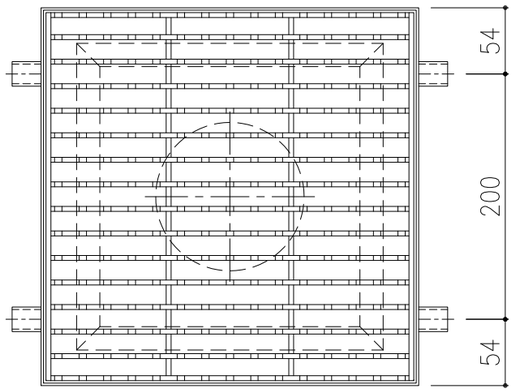


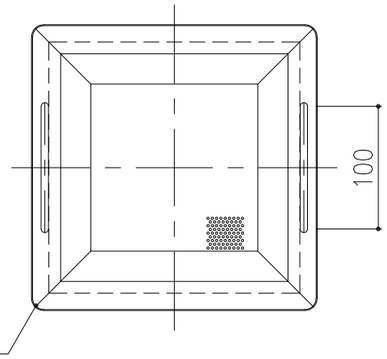


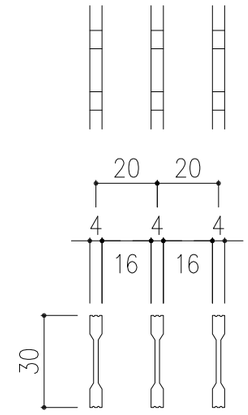


メインバー詳細図 S=1/2

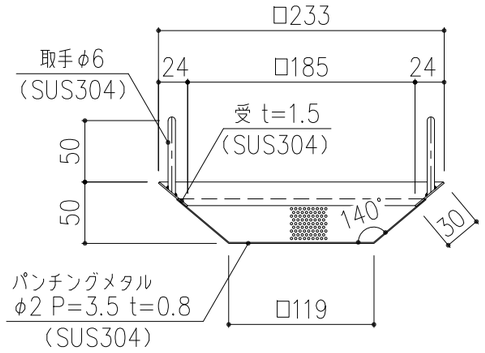


バスケット詳細図 S=1/5

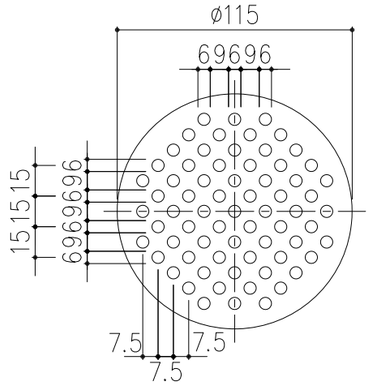


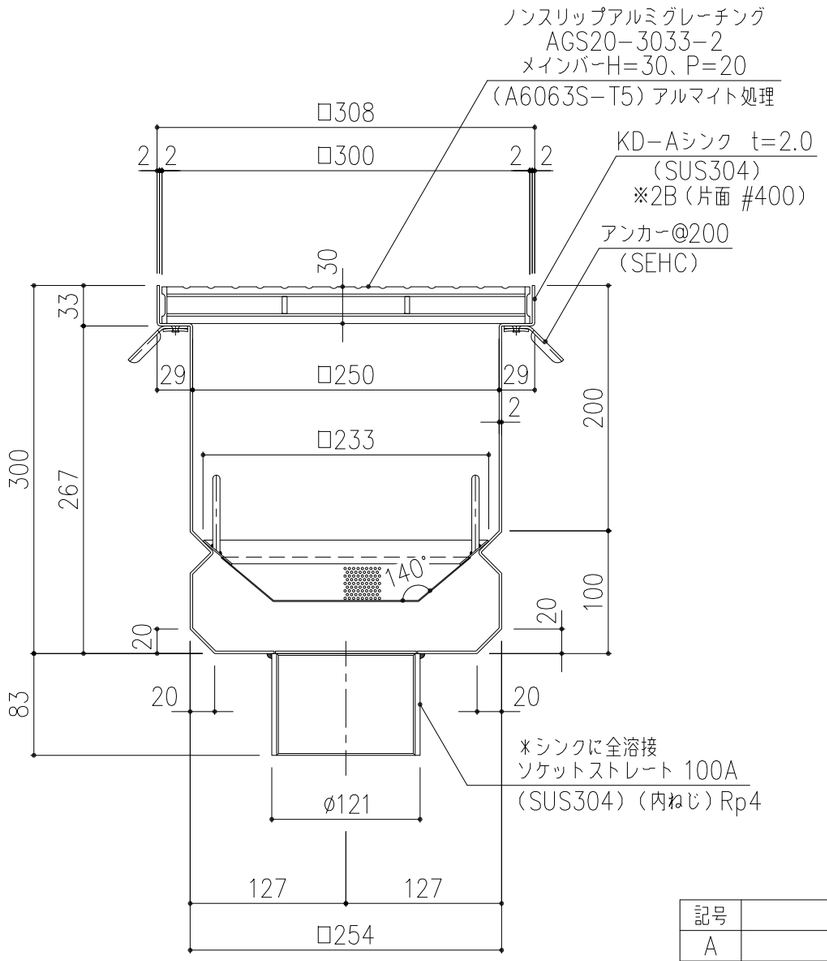


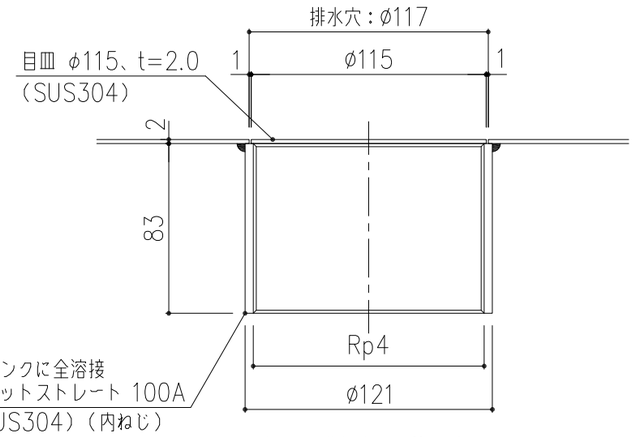


排水部 詳細図 S=1/3

| 記号 | 内容 | 日付 | 編集 | 担当 | 製図 | 照査 | 承認 | 1/5 | 名称 | DKC<br>KD-Aシンク □308、H=300<br>ノンスリップタイプアルミグレーチング<br>Vテーパーバスケット、ソケットストレート 100A |
|---|---|---|---|---|---|---|---|---|---|---|
| A | 誤字訂正 | 2020.6.1 | 鈴木 | | 相澤 | 野口 | 野口 | 尺度 | | |
| | | | | 平成 年 月 日 | | | | | | |
| 親番 | | | | 第一機材株式会社 | | | | 三角法 | 図番 | A-E3-00881A |
| 図歴 | | | | | | | | | | |