DKC

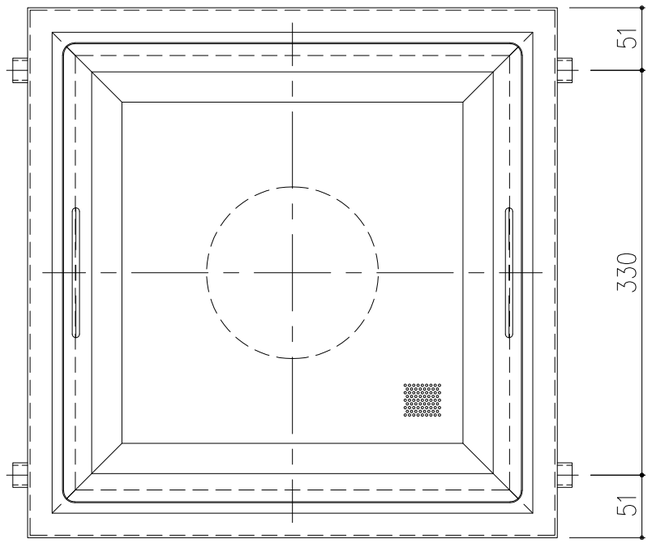

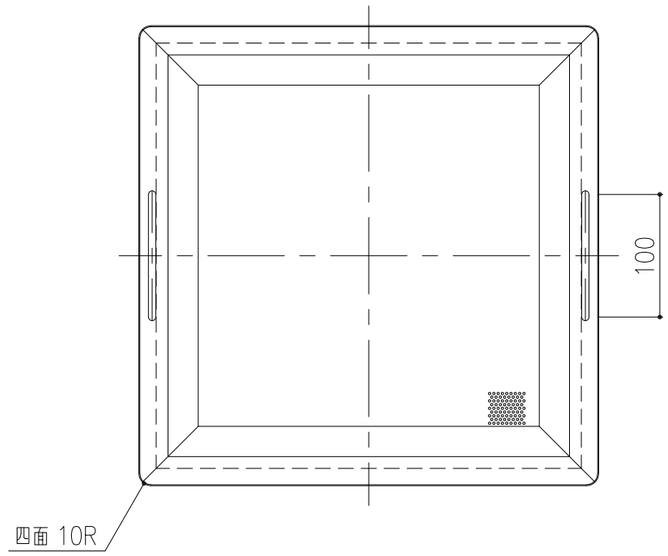

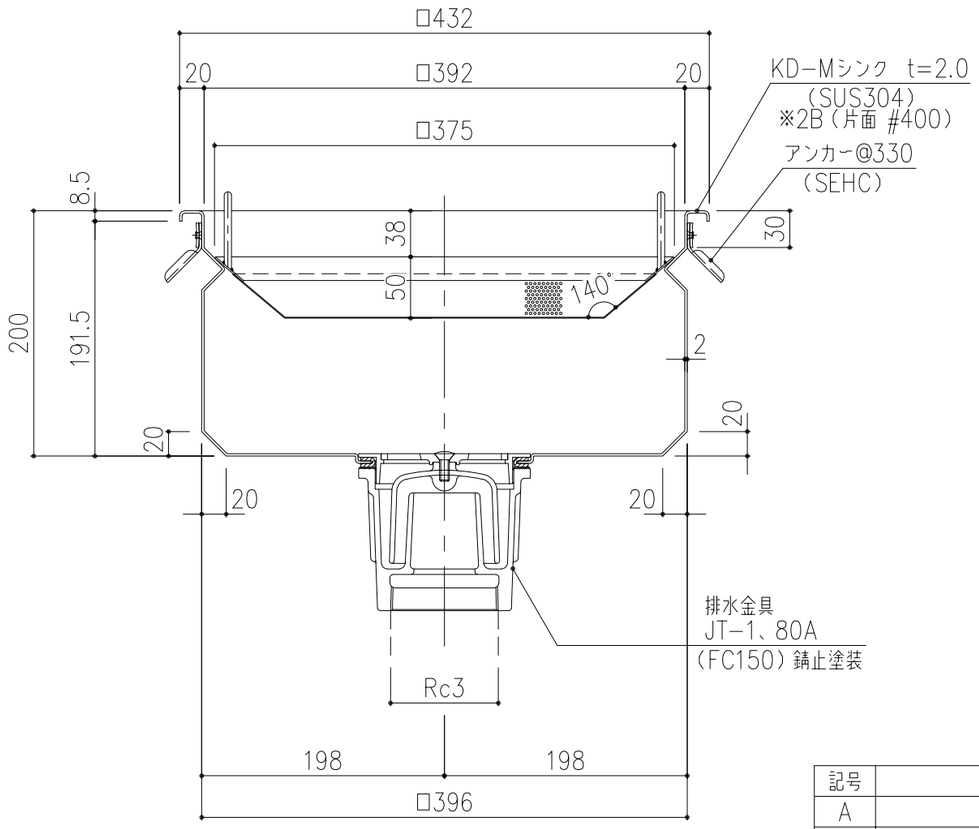

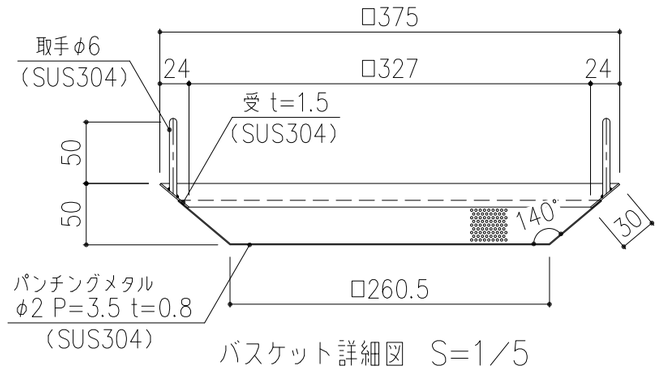

バスケット詳細図 S=1/5

記号	内容	日付	編集	担当	製図	照査	承認	1/5	名称	DKC KD−Mシンク □432、H=200 Vテーパーバスケット、排水金具JT−1、80A
A	本体表面仕上げ追記	2020.6.5	鈴木		相澤	野口	野口	尺度		
				平成 年 月 日				三角法	図番	A−E3−00795A
				第一機材株式会社						
親番										
図歴										