DKC

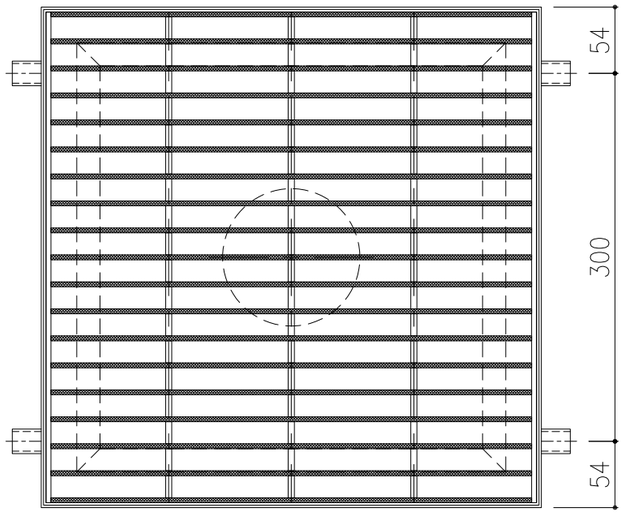

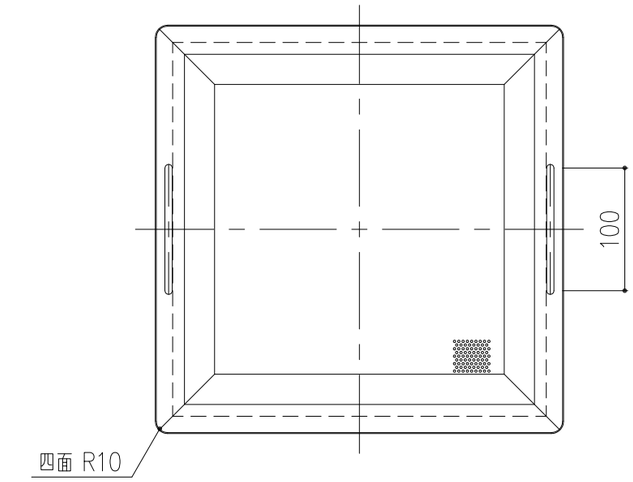

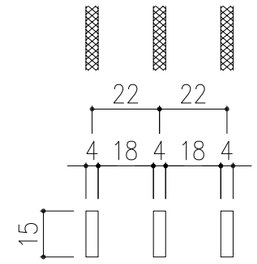

メインバー詳細図 S=1/2

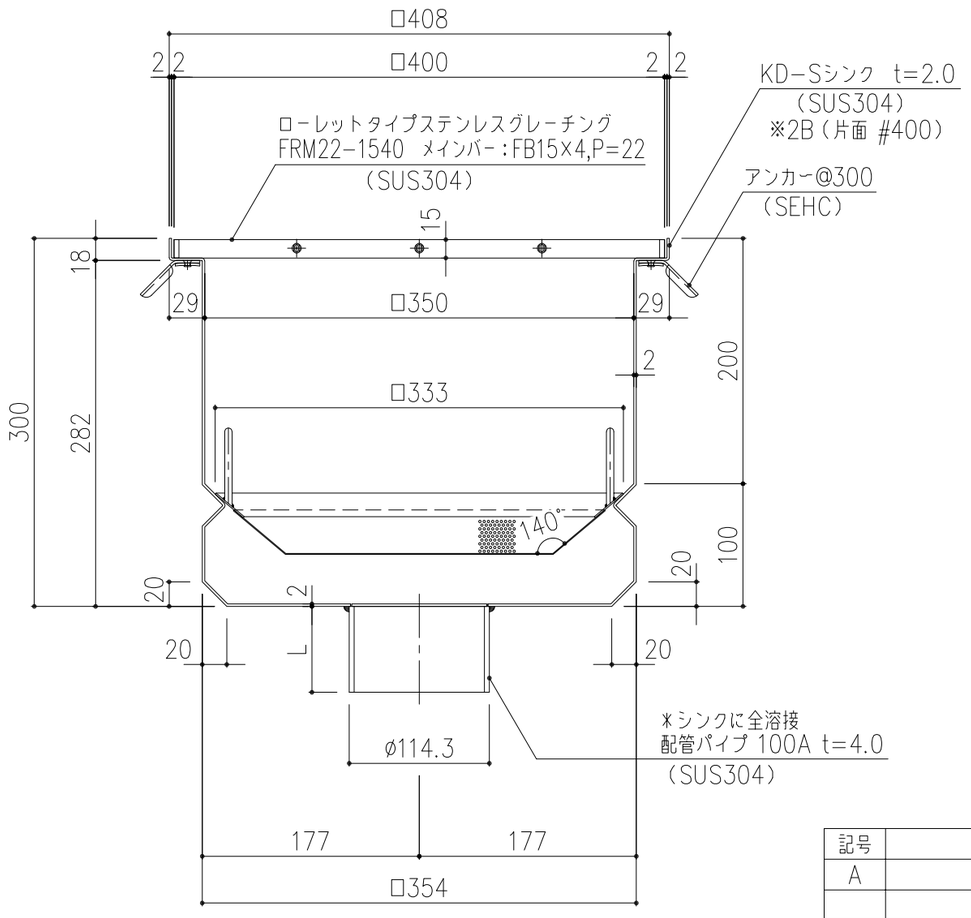

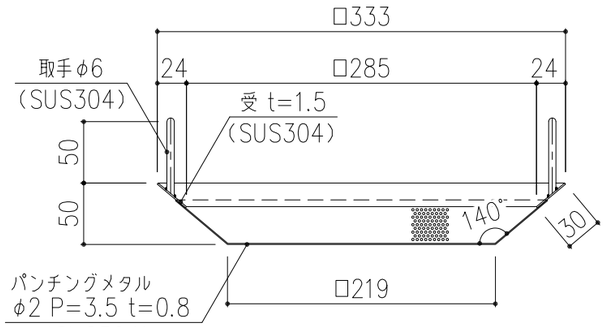

バスケット詳細図 S=1/5

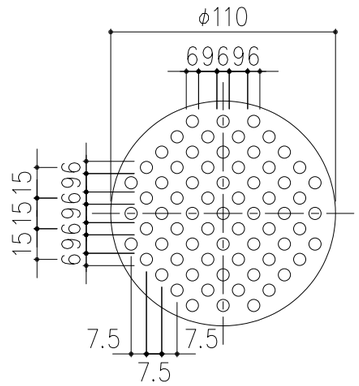

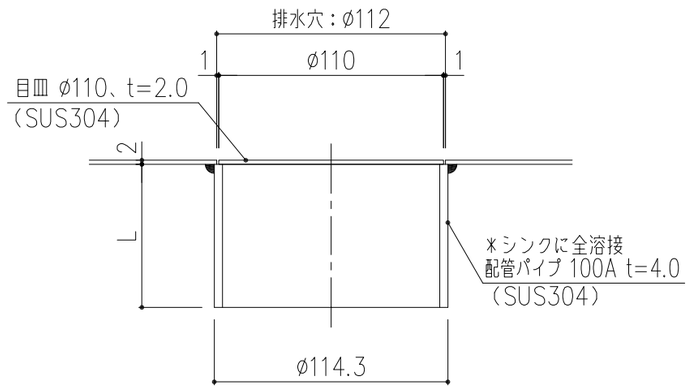

排水部 詳細図 S=1/3

※L寸法を御指示下さい。

記号	内容	日付	編集	担当	製図	照査	承認	1/5	名称	DKC KD-Sシンク □408、H=300 ローレットタイプステンレスグレーチング Vテーパーバスケット、配管パイプ 100A
A	本体表面仕上げ追記	2020.7.28	水野		相澤	野口	野口	尺度		
				平成 年 月 日						
				第一機材株式会社				三角法	図番	A-E3-00908A
親番										
図歴										