DKC

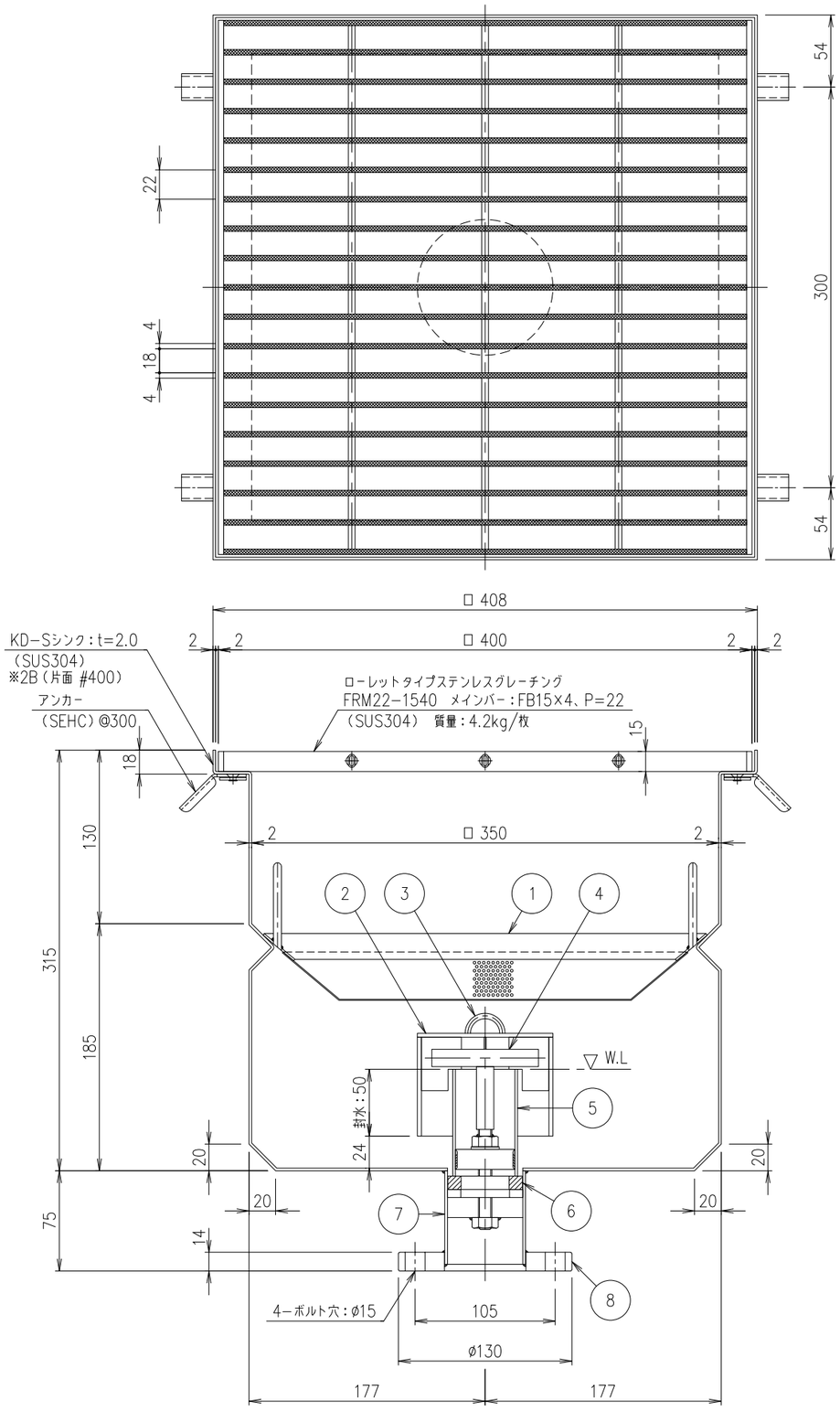

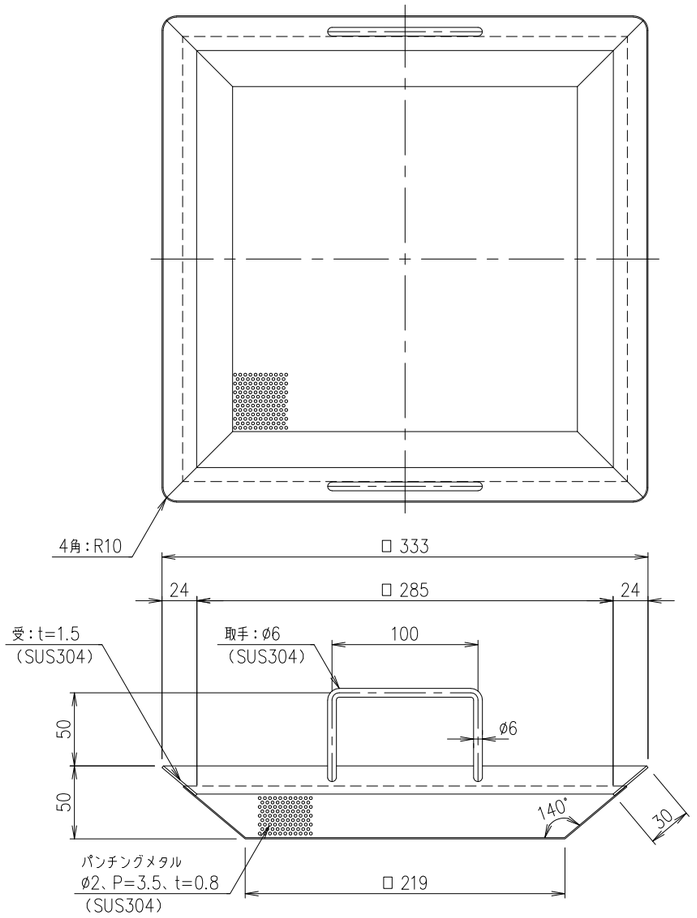

テーパーバスケット 詳細図 S=1/3

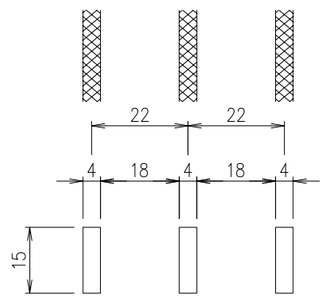

メインバーピッチ 詳細図 S=1/1

FRM22−1540

項番	名称	材質	個数	kg/個	記事
8	フランジ 5K	SUS304			呼び径：50 JIS B 2220
7	配管パイプ	SUS304			呼び径：50A（ø60.5、t=2.0）
6	パッキン	CR			t=10
5	封水管	SUS304			呼び径：40A
4	ハンドル	SUS304			ø13
3	取手	SUS304			ø4
2	椀	SUS304			ø101.6、t=3.0、H=77
1	テーパーバスケット	SUS304			

記号	内容	日付	編集
A	本体表面仕上げ追加及びフランジ部修正	2020.7.28	水野
親番			
図歴			

担当	製図	照査	承認	尺度	名称
	野口	千葉	金子	1/3	DKC ステンレスシンク KD−Sシンク □ 408、H=315 （完全排水フランジ：50仕様） 蓋：ローレットタイプステンレスグレーチング（FRM22−1540）
平成 27 年10 月27 日				三角法	図番 A−E2−00733A

第一機材株式会社