DKC

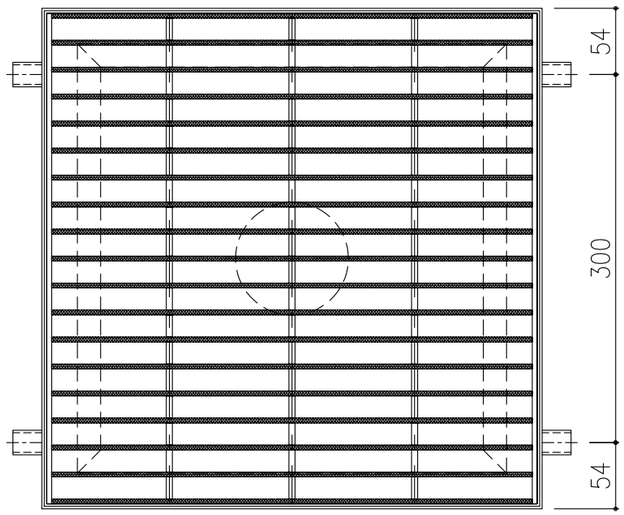

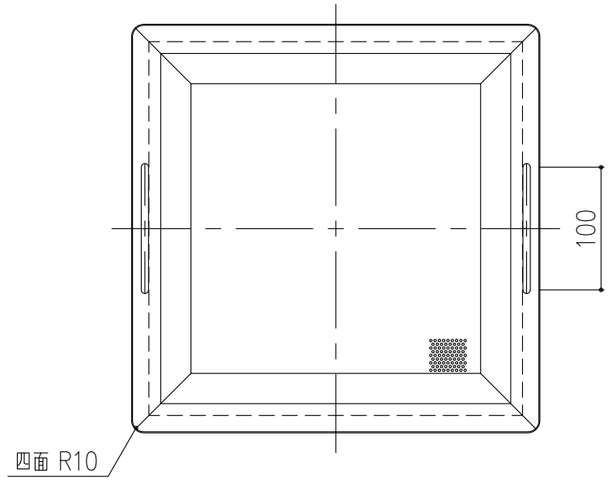

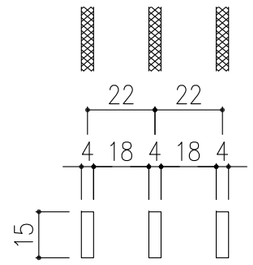

メインバー詳細図 S=1/2

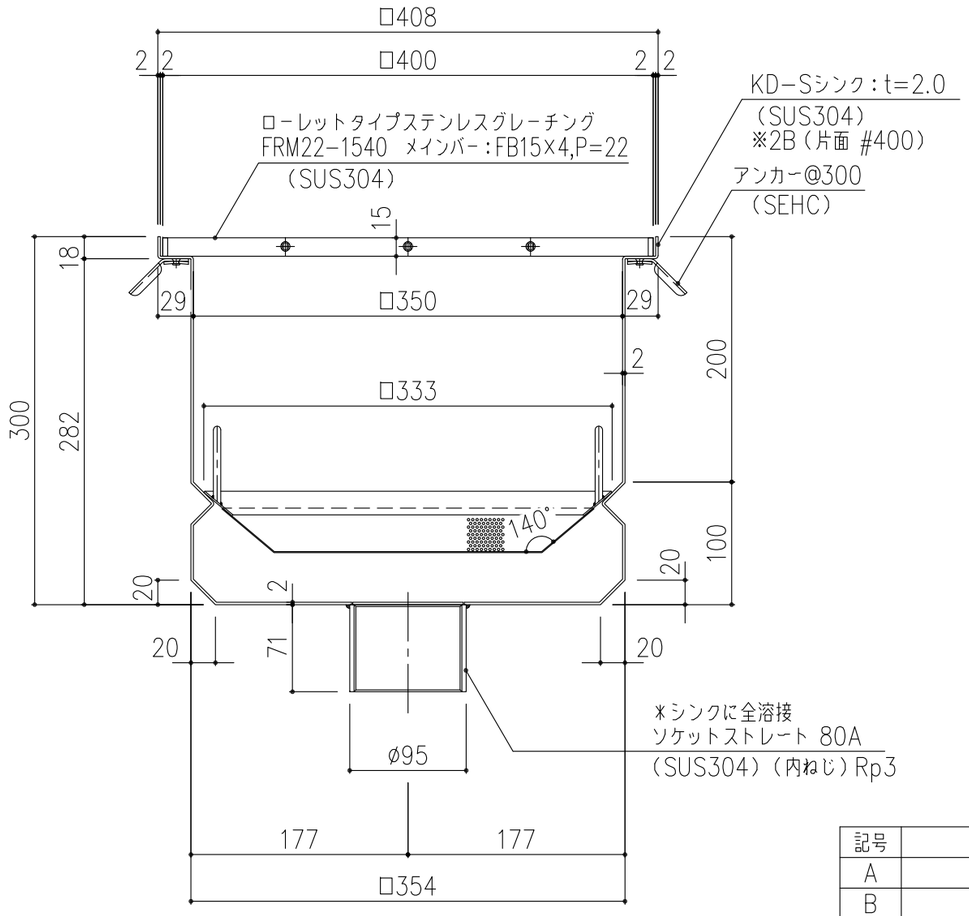

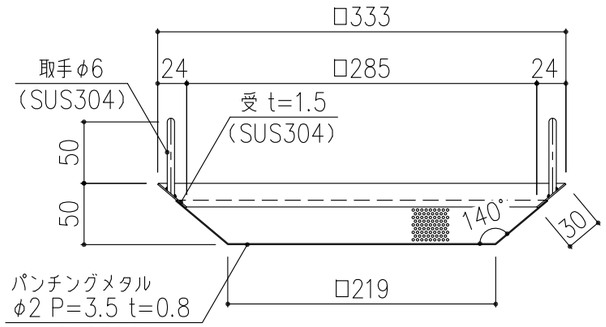

バスケット詳細図 S=1/5

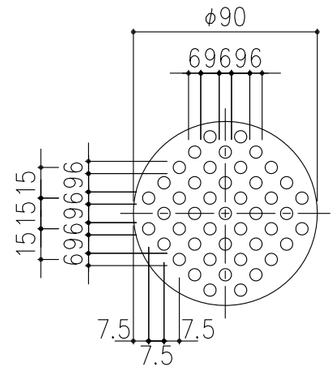

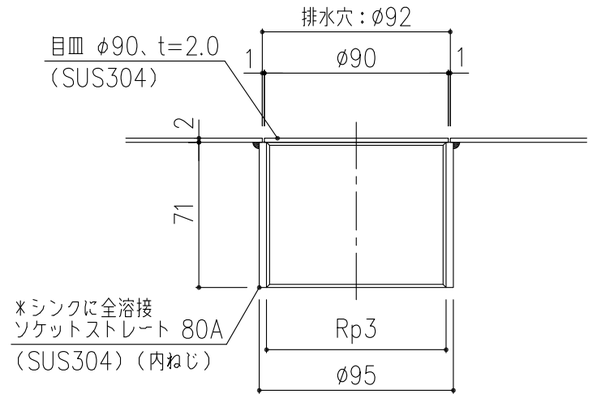

排水部 詳細図 S=1/3

記号	内容	日付	編集	担当	製図	照査	承認	1/5	名称	DKC KD-Sシンク □408、H=300 ローレットタイプステンレスグレーチング Vテーパーバスケット、ソケットストレート 80A
A	シンク本体表面処理追記	H31.2.7	水野		相澤	野口	野口			
B	誤字訂正	2019.9.19	鈴木					尺度		
				平成 年 月 日						
				第一機材株式会社				三角法	図番	A-E3-00904B
親番										
図歴										