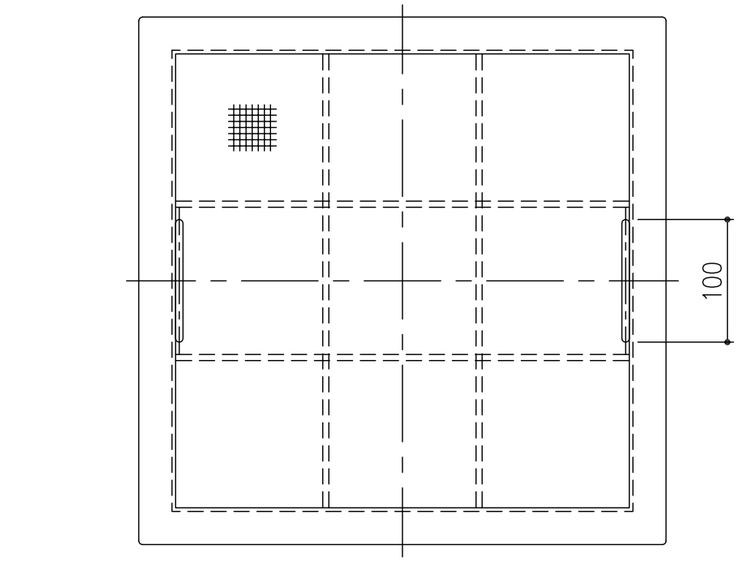

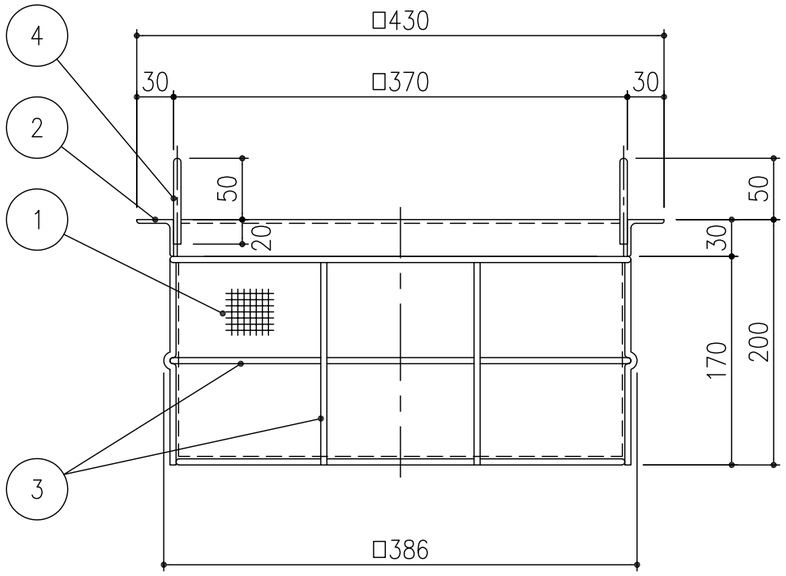

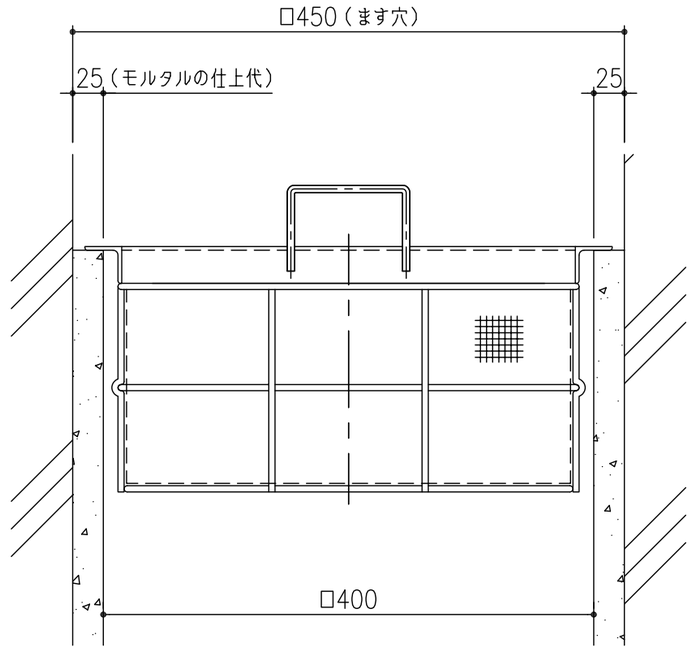

施工例

項番	名称	材質	個数	kg／個	記事
4	取手：ø6	SUS304		5.7	電解研磨
3	骨材：ø5				
2	アングル：L−30×30×3				
1	金網：8メッシュ線径0.8				

記号	内容	日付	編集
親番			
図歴			

担当	製図	照査	承認	尺度	名称
	高田	野口	水野	1／5	DKC ステンレス製バスケット SB45−20A ます穴：□450用 モルタルあご受タイプ
平成 年 月 日				三角法	図番 0−E3−00347

第一機材株式会社