DKC

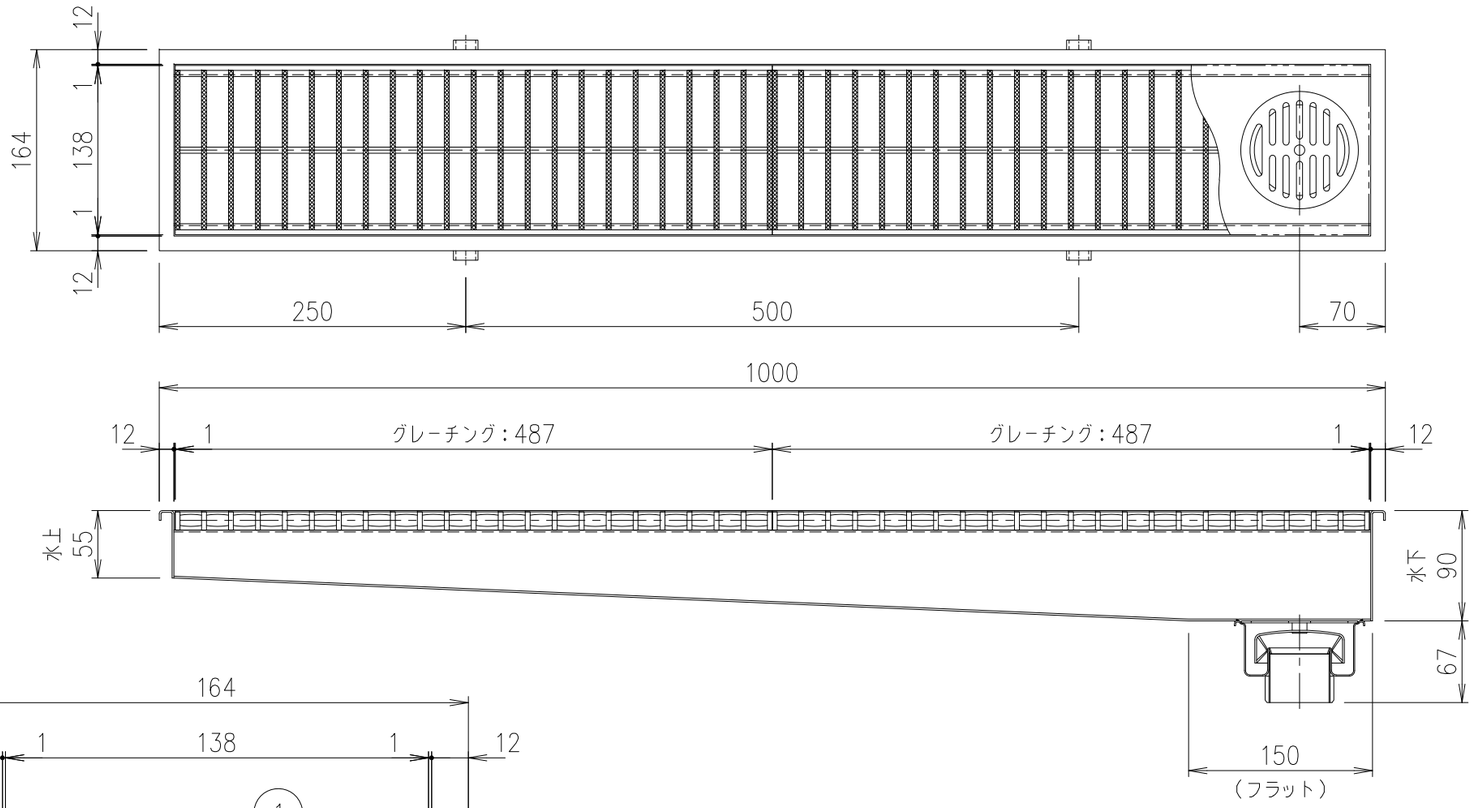

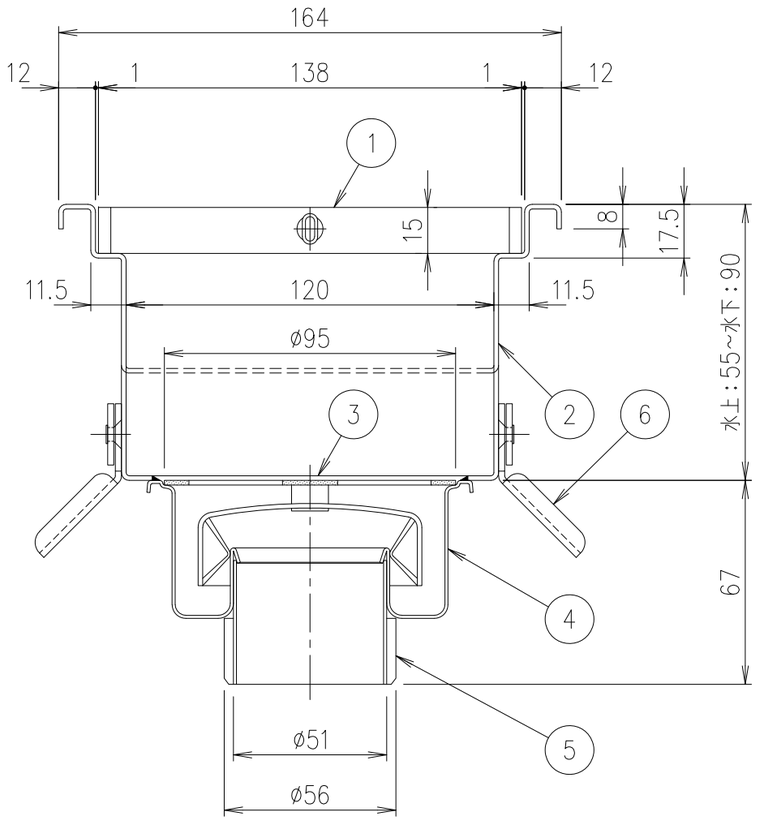

断面詳細図　S=1/2

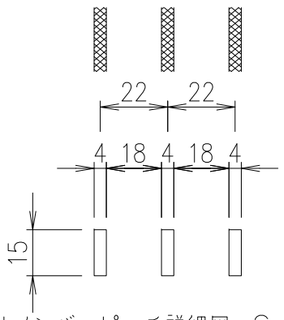

メインバーピッチ詳細図　S=1/2

※ 備考

トラップ50Aタイプに関しては、⑤ソケットをつけてVU管用

⑤ソケットを外してVP管用とする

項番	名称	材質	個数	kg／個	記事
6	アンカー	SEHC			@500
5	ソケット	PP樹脂			
4	トラップ	SUS304		6.8	50A用
3	ストレーナ	SUS304			表面：HL仕上げ
2	ボックス	SUS304			t=1.5
1	ステンレスグレーチング	SUS304		2.0	

記号	内容	日付	編集
A	備考追記	2021.3.17	鈴木
親番			
図歴			

担当	製図	照査	承認	尺度	名称
	野口	水野	金子	1／5	DKC　ステンレス製椀型排水ユニット SDUT-G　L=1000 ステンレスグレーチング蓋（ローレットタイプ）
平成　年　月　日					
第一機材株式会社				三角法	図番　A-E3-00950A