DKC

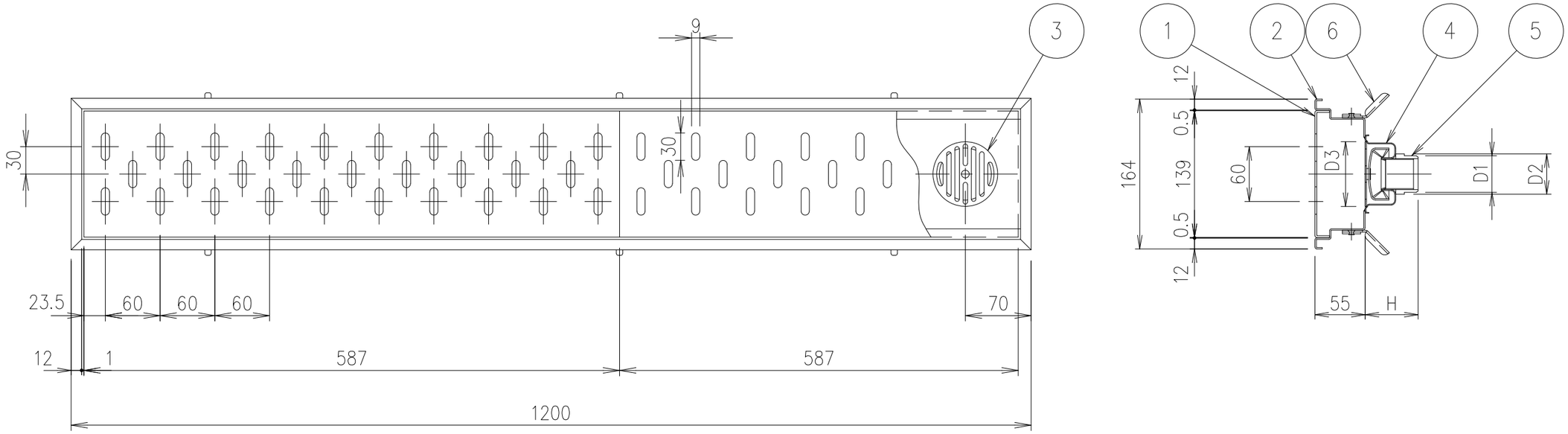

※ 備考

1。トラップφ40タイプに関しては、⑤ソケット共通でVP・VU管用

型式・寸法表　　単位：mm

型　　式	寸法	D1	D2	D3	H	質量：Kg／組
SDUT−2	40	40	44	71	58	7.8

項番	名称	材質	個数	kg／個	記事
6	アンカー	SEHC			
5	ソケット	PP樹脂			
4	トラップ	SUS304			40A用
3	ストレーナ	SUS304			
2	ボックス	SUS304			t=1.5,ヘアーライン
1	排水蓋	SUS304			t=2.0,ヘアーライン

記号	内容	日付	編集
A	トラップ部訂正	2021.4.12	鈴木
親番			
図歴			

担当	製図	照査	承認	1／5	名称	DKC・椀型トラップ付排水ユニット トラップ40A用 SDUT−2
	千葉	本木	新出谷	尺度		
年　月　日				三角法	図番	S−E3−00777A
第一機材株式会社						