DKC

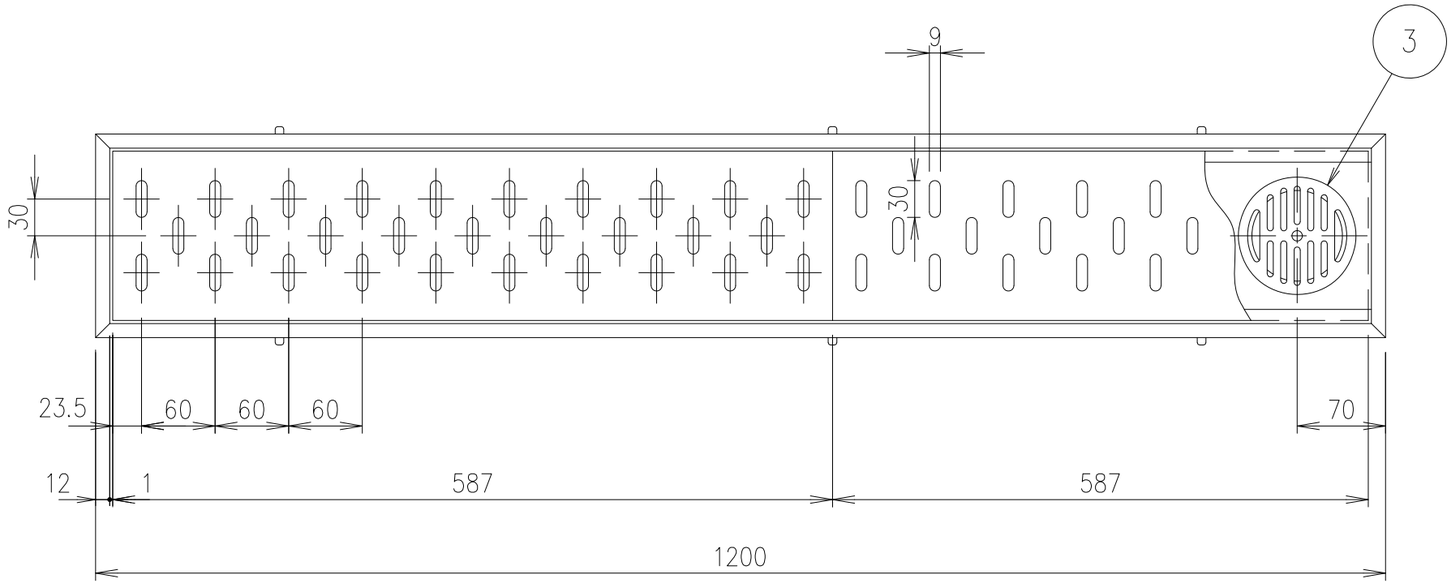

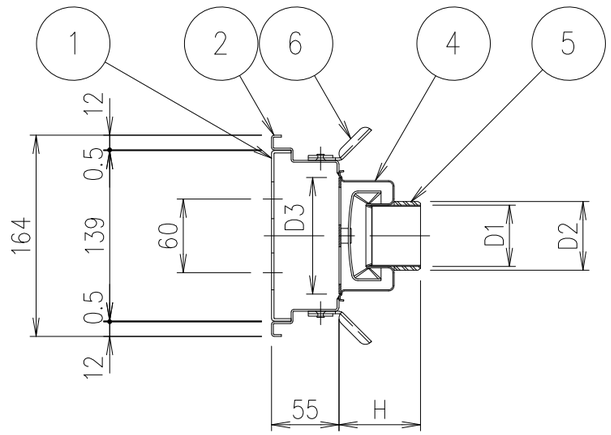

※ 備考

1。トラップφ50タイプに関しては、⑤ソケットをつけてVU管用
⑤ソケットを外してVP管用とする

型式・寸法表　　単位：mm

型　　式	寸法	D1	D2	D3	H	質量：Kg／組
SDUT−2	50	51	56	95	67	7.8

項番	名称	材質	個数	kg／個	記事
6	アンカー	SEHC			
5	ソケット	PP樹脂			
4	トラップ	SUS304			50A用
3	ストレーナ	SUS304			
2	ボックス	SUS304			t=1.5,ヘアーライン
1	排水蓋	SUS304			t=2.0,ヘアーライン

記号	内容	日付	編集
親番			
図歴			

担当	製図	照査	承認	1／5	名称	DKC・椀型トラップ付排水ユニット トラップ50A用 SDUT−2
	鈴木	水野	本木	尺度		
年　月　日				三角法	図番	S−E3−11206
第一機材株式会社						