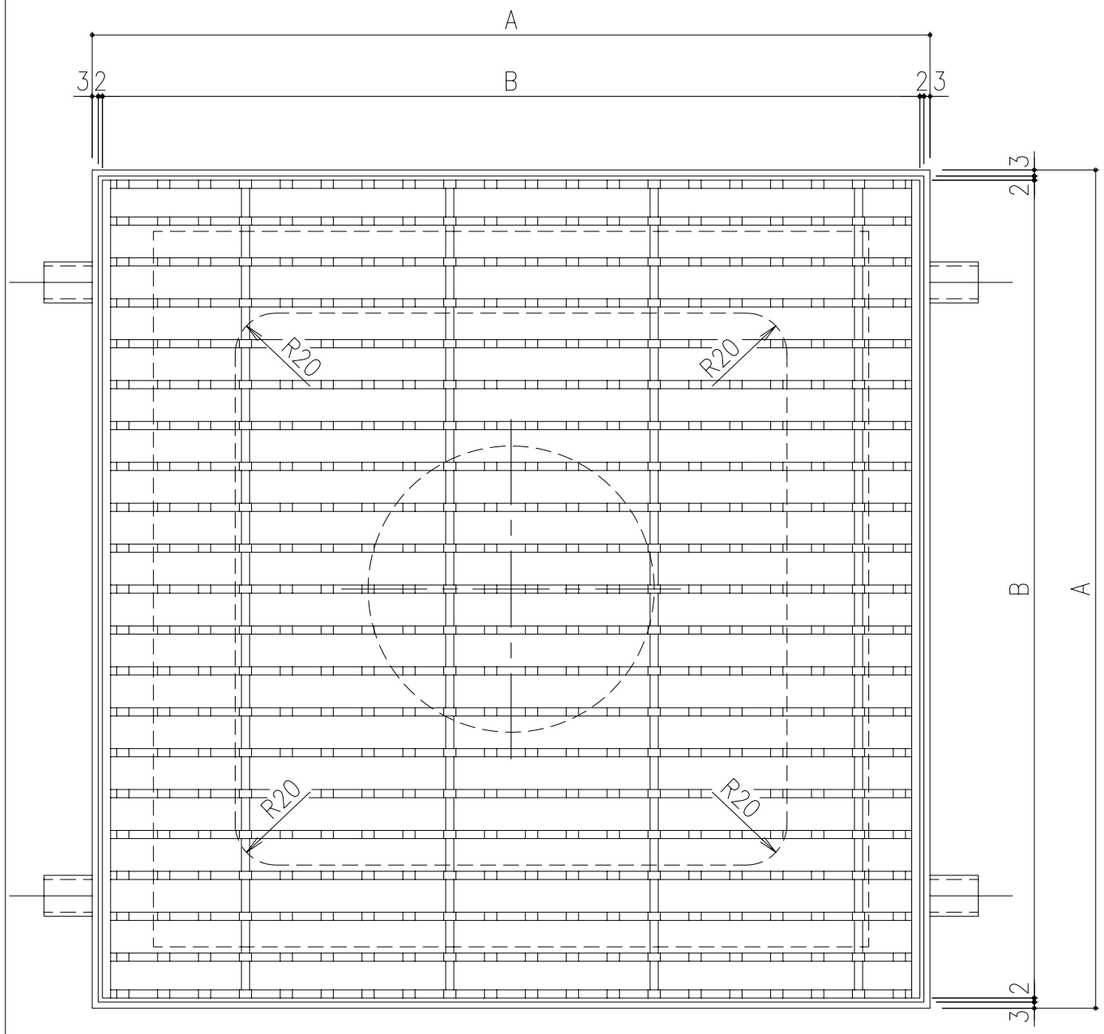

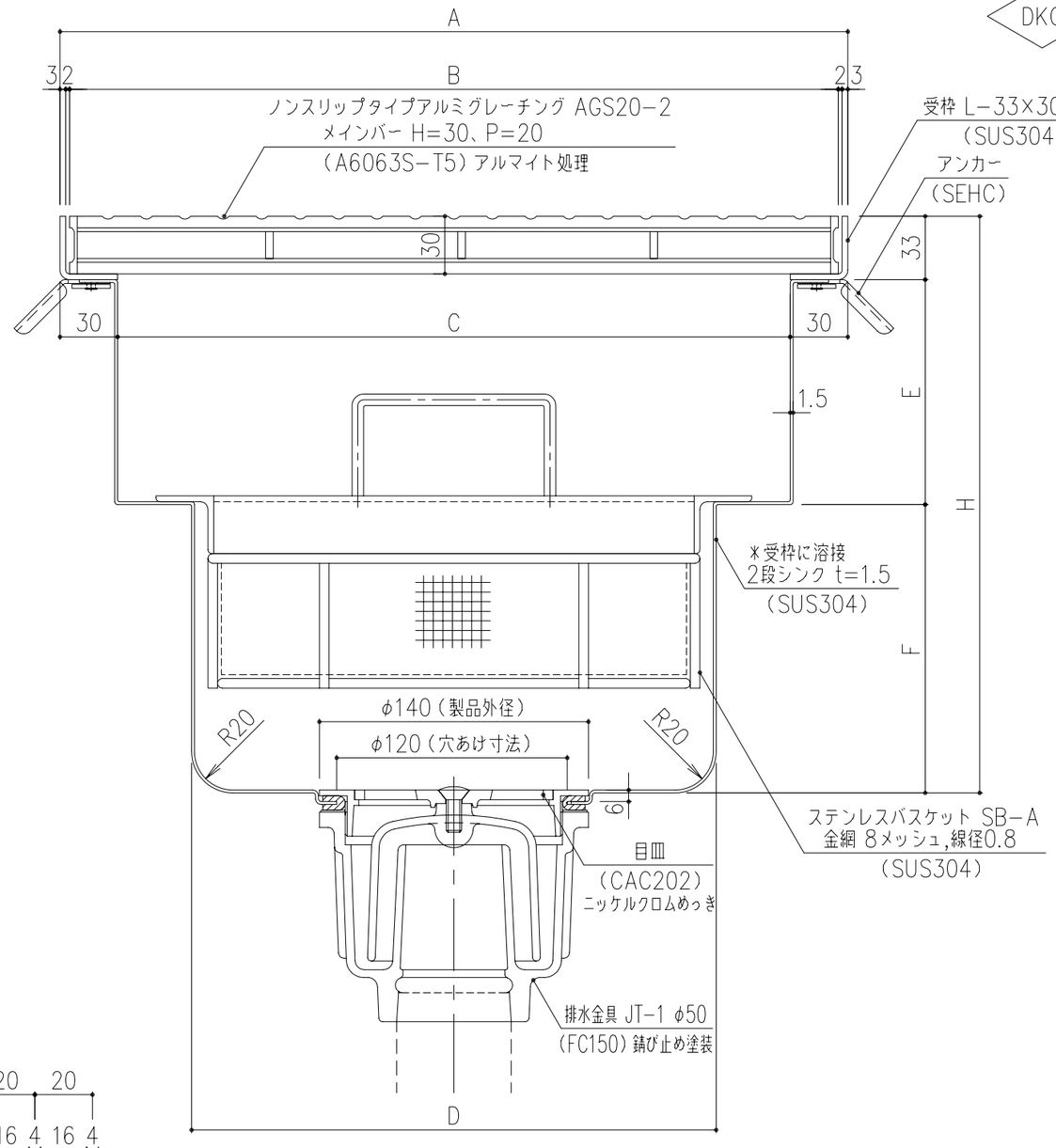

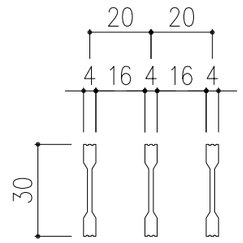

メインバー詳細図 S=1/2

二段シンク寸法表

A mm	B mm	C mm	D mm	E mm	F mm	H mm
410	400	350	273	117	150	300
510	500	450	373	167	200	400
610	600	550	473			

記号	内容	日付	編集	担当	製図	照査	承認	1/3	名称	DKC
					高虫	塩野	丹野	尺度		2段シンク共通図 蓋：ノンスリップアルミグレーチング
				平成 19 年 6 月13日				三角法	図番	A−E3−04698
親番				第一機材株式会社						
図歴										