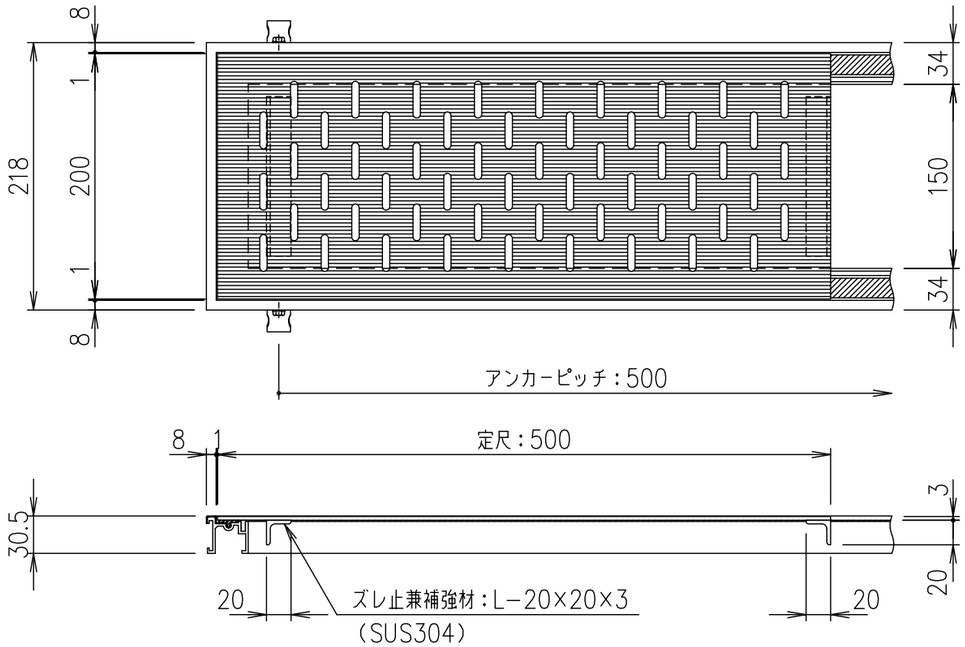

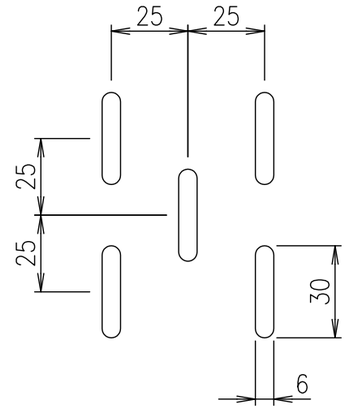

排水穴詳細図　S=1/2

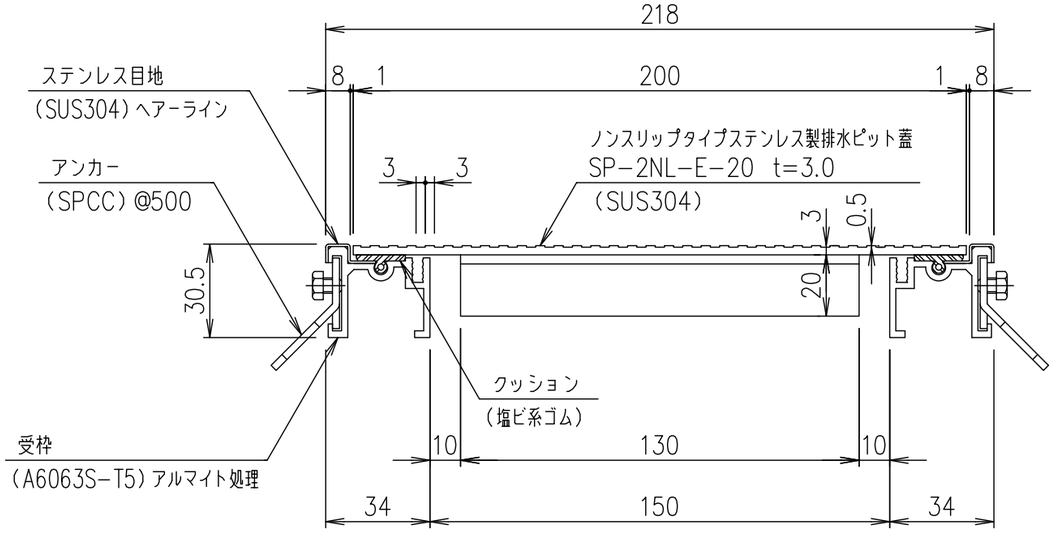

断面詳細図　S=1/2

項番	名称	材質	個数	kg/個	記事
	受　枠			2.2 kg/m組	
	蓋	SUS304		2.2	

記号	内容	日付	編集
親番			
図歴			

担当	製図	照査	承認
	山本	原田	野口

平成　　年　　月　　日

第一機材株式会社

1/5 尺度

三角法

名称：DKC　排水用ピットカバー
SP−2NL−E−20（受枠：SFK−2）
みぞ幅：150　歩行用（3.5kN/m²）

図番：S−E3−09955