DKC

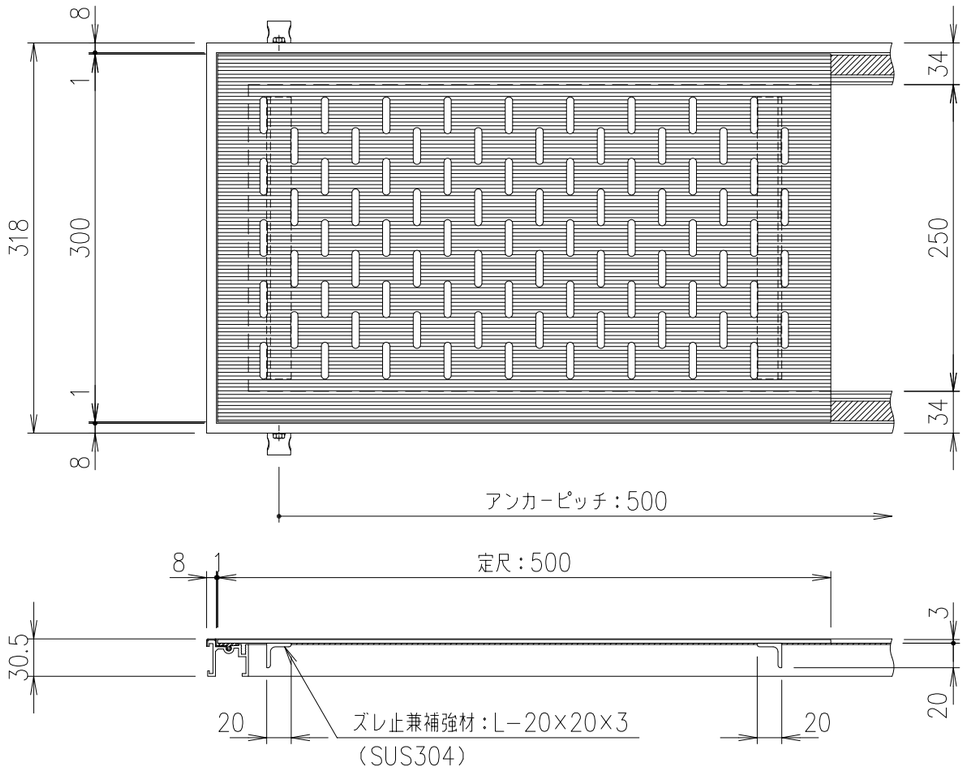

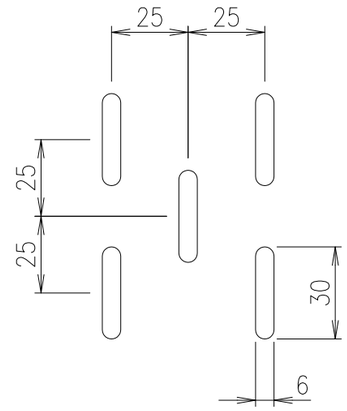

排水穴詳細図　S=1/2

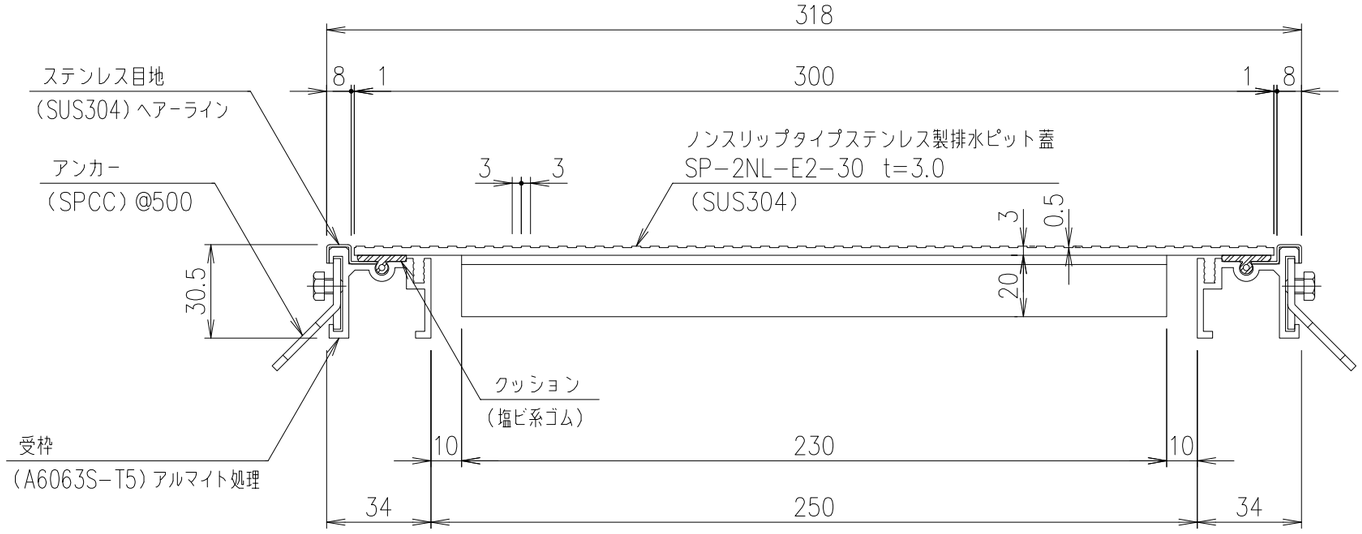

断面詳細図　S=1/2

項番	名称	材質	個数	kg／個	記事
	受　枠			2.2 kg/m組	
	蓋	SUS304		3.5	

記号	内容	日付	編集
親番			
図歴			

担当	製図	照査	承認	尺度	名称
	山本	原田	野口	1/5	DKC　排水用ピットカバー SP−2NL−E2−30（受枠：SFK−2） みぞ幅：250　歩行用（3.5kN/m²）
平成　年　月　日				三角法	図番
第一機材株式会社					S−E3−09961