DKC

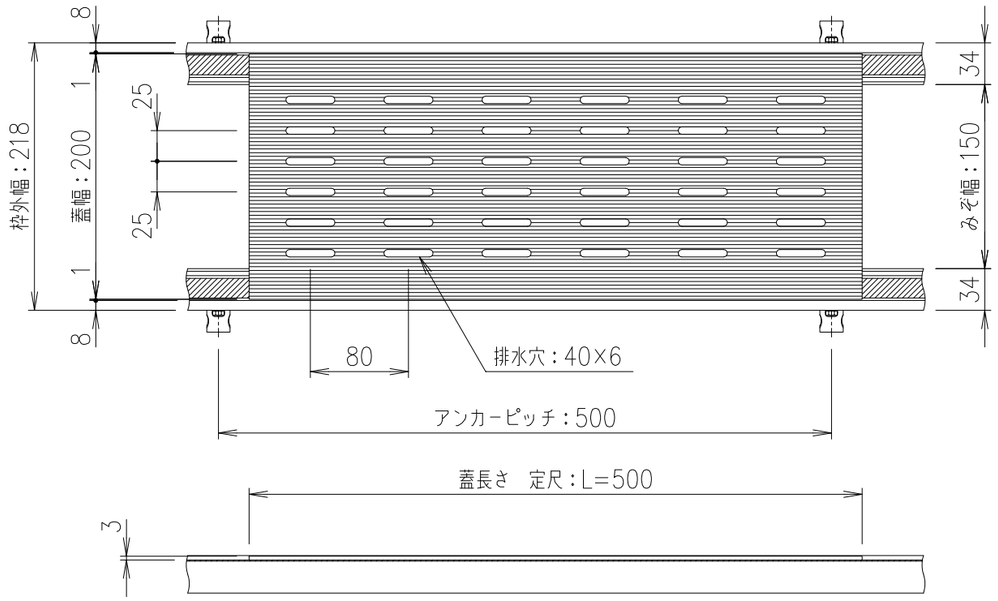

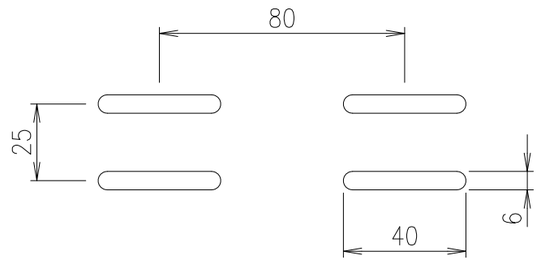

排水穴 詳細図　S=1/2

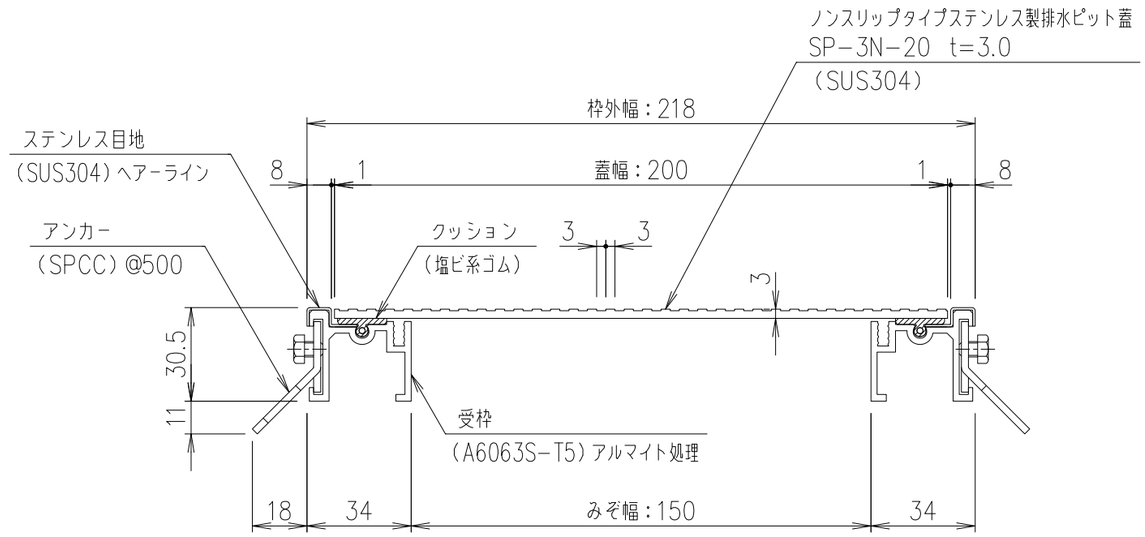

SP−3N−20　断面詳細図　S=1/2

ノンスリップタイプステンレス製排水ピット蓋

項番	名称	材質	個数	kg／個	記事
	受　枠			2.2 kg/m組	
	蓋	SUS304		2.0	

記号	内容	日付	編集
親番			
図歴			

担当	製図	照査	承認	尺度	名称
	高村	野口	金子	1/5	DKC　ノンスリップタイプステンレス製排水ピット蓋 SP−3N−20（200×500） ステンレス目地付きアルミ枠：SFK−2 みぞ幅：150mm　歩行用：3.5kN/m²
平成　年　月　日				三角法	図番 S−E3−10191
第一機材株式会社					