DKC

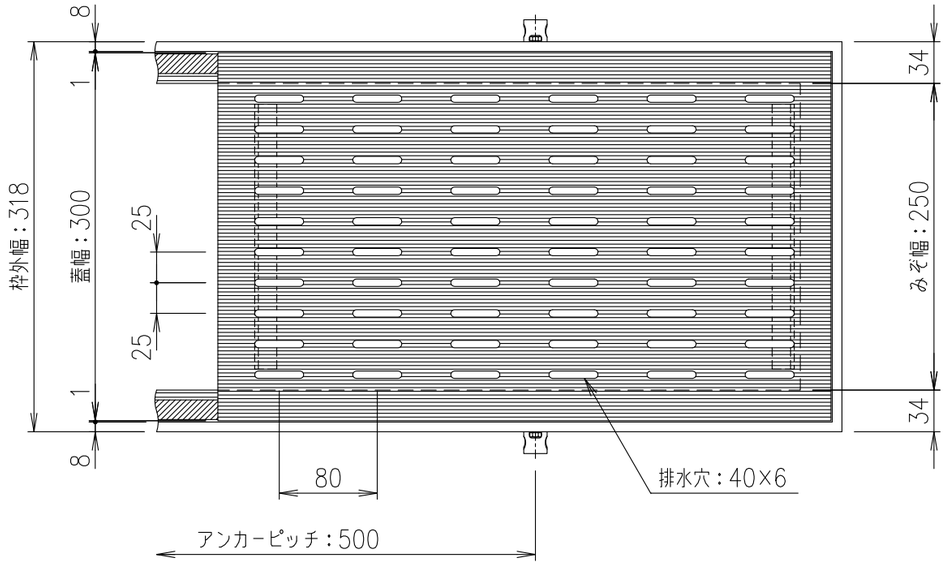


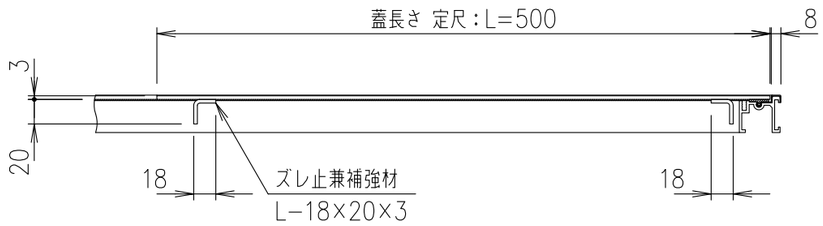


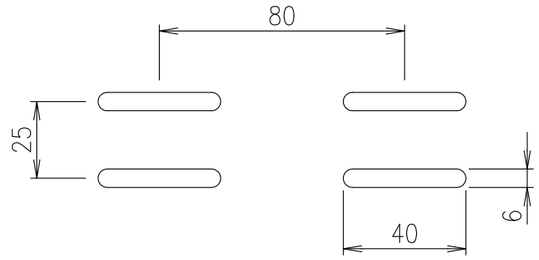


排水穴 詳細図 S=1/2

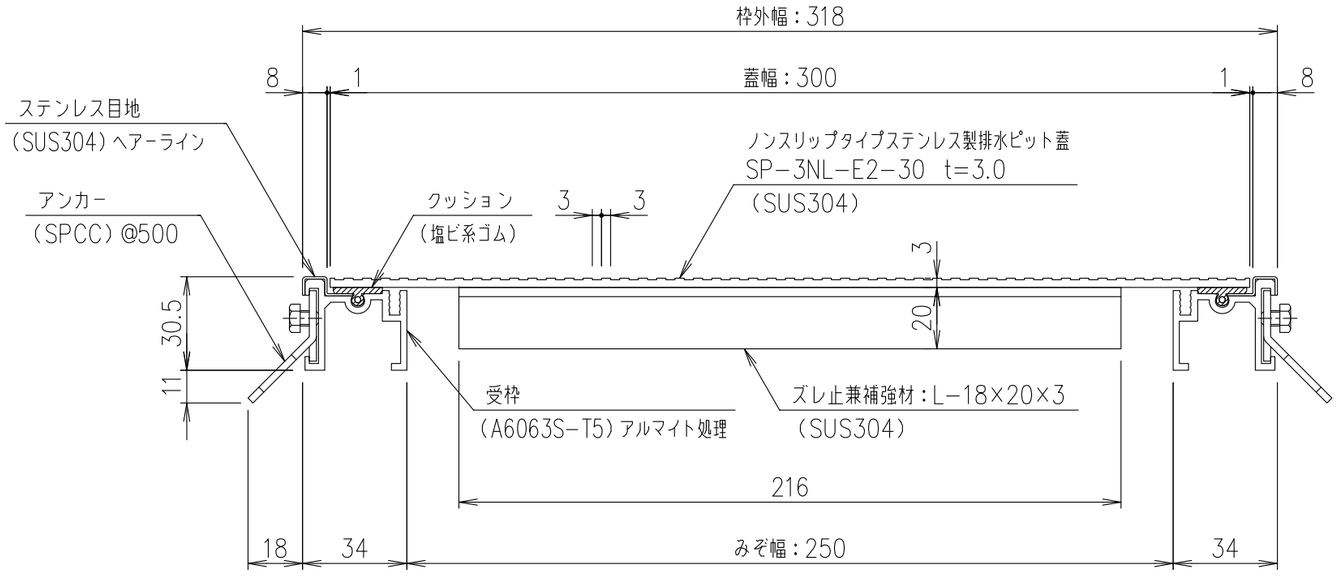


SP−3NL−E2−30 断面詳細図 S=1/2

ノンスリップタイプステンレス製排水ピット蓋

| 項番 | 名称 | 材質 | 個数 | kg／個 | 記事 |
|---|---|---|---|---|---|
| | 受　枠 | | | 2.2 kg/m組 | |
| | 蓋 | SUS304 | | 3.4 | |

| 記号 | 内容 | 日付 | 編集 |
|---|---|---|---|
| | | | |
| | | | |
| | | | |
| | | | |
| 親番 | | | |
| 図歴 | | | |

| 担当 | 製図 | 照査 | 承認 | 尺度 | 名称 | |
|---|---|---|---|---|---|---|
| | 野口 | 水野 | 金子 | 1/5 | | DKC ノンスリップタイプ排水ピットカバー<br>SP−3NL−E2−30 (300×500)<br>ステンレス目地付きアルミ枠：SFK−2<br>みぞ幅：250mm 歩行用：3.5kN/m² |
| 平成 年 月 日 | | | | 三角法 | 図番 | S−E3−10212 |
| 第一機材株式会社 | | | | | | |