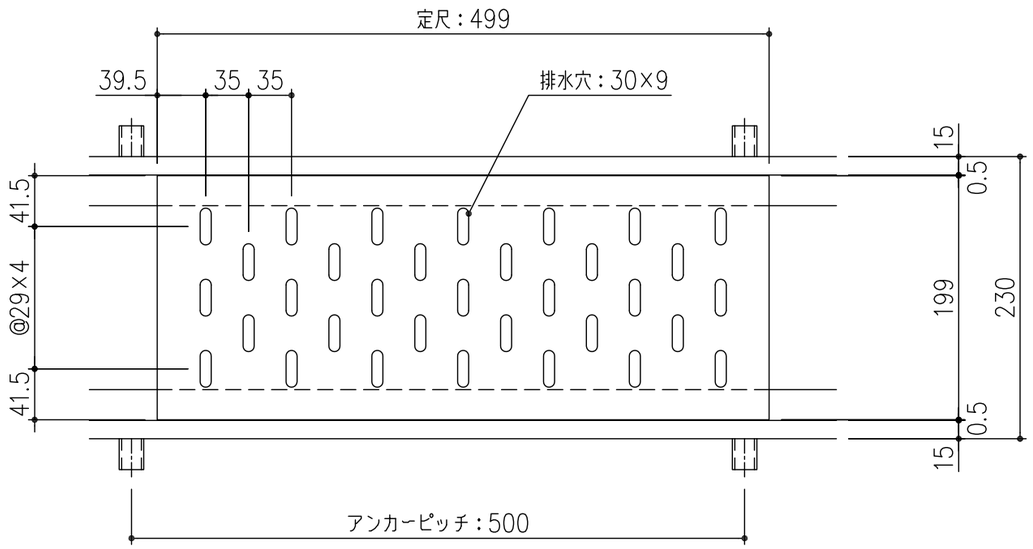

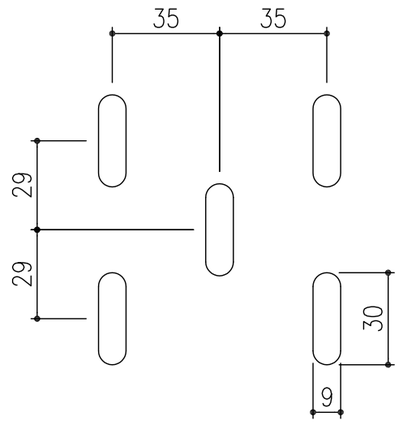

排水穴詳細図　S=1/2

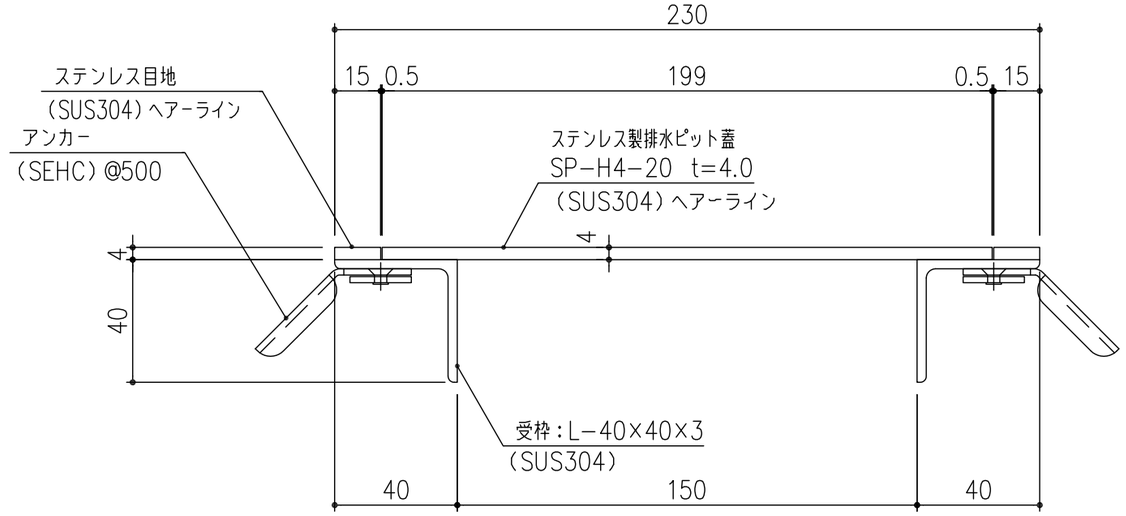

断面詳細図　S=1/2

項番	名称	材質	個数	kg／個	記事
	受　枠	SUS304		4.7 kg/m組	
	蓋	SUS304		2.9	

記号	内容	日付	編集
親番			
図歴			

担当	製図	照査	承認
	山本	原田	野口

平成　年　月　日

第一機材株式会社

1／5
尺度

三角法

名称：DKC　排水用ピットカバー
SP−H4−20（目地受枠：SF−4）
みぞ幅：150　歩行用（3.5kN/m²）

図番：S−E3−09982