DKC

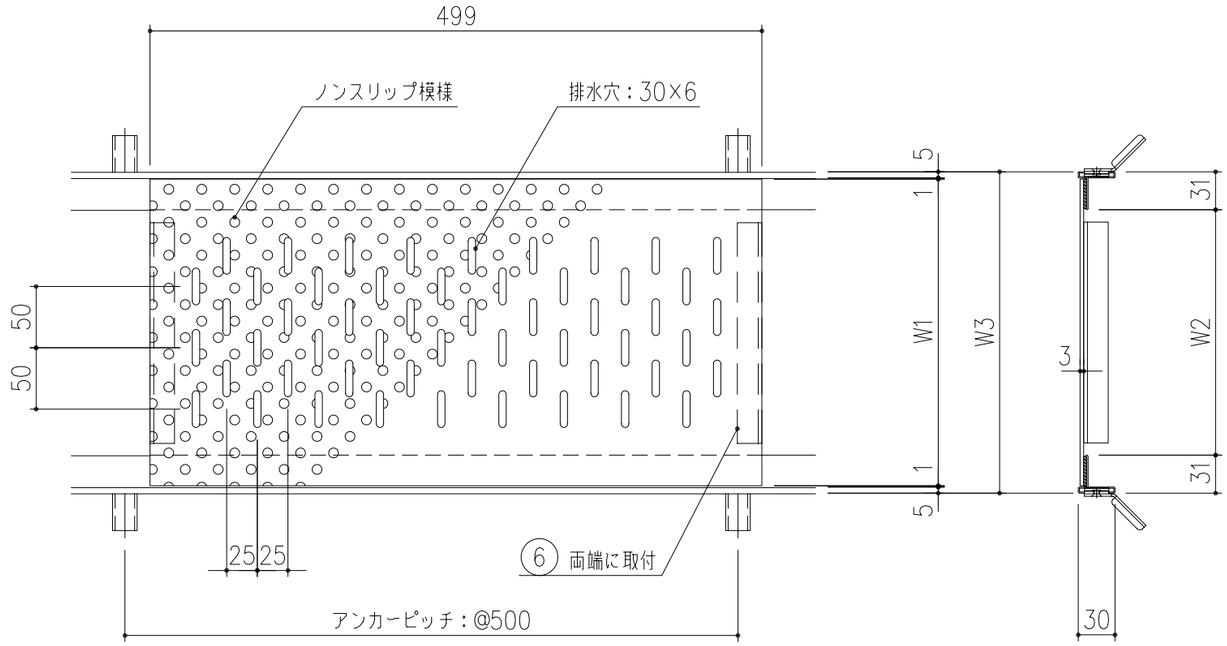


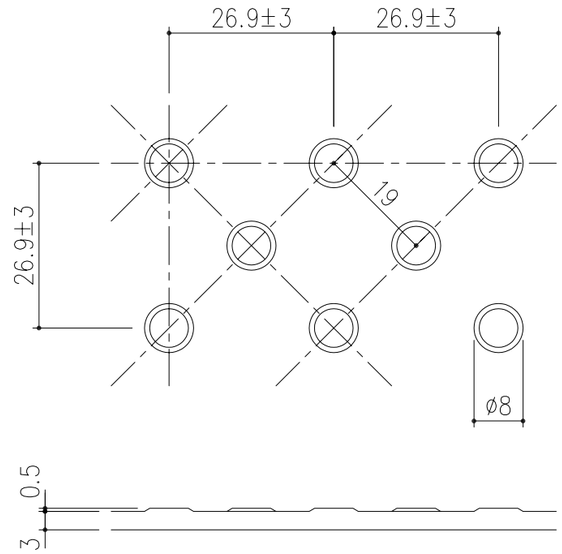


ノンスリップ詳細図　S=1/1

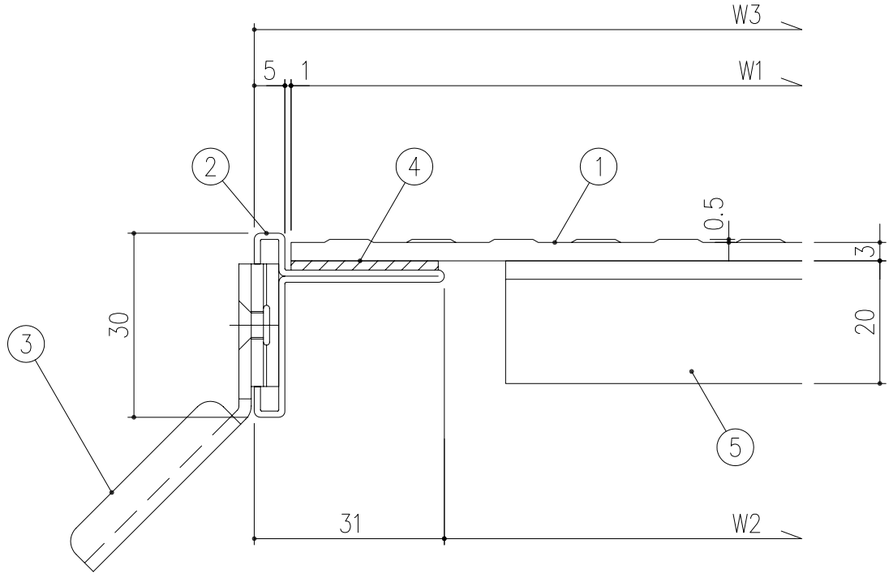


SP−NPL（LP−4枠）断面詳細図　S=1/1

※ 蓋長さは定尺 499mm、受枠 2000mmとする事

| みぞ幅 W2 | 蓋幅 W1 | 枠外幅 W3 | 型式 | 蓋質量（kg/枚） | 受枠質量（kg/m組） | 安全荷重 |
|---|---|---|---|---|---|---|
| 100 | 150 | 162 | SP−NPL−15 | 1.8 | 1.8 | 歩行用（3.5kN/m²） |
| 150 | 200 | 212 | SP−NPL−20 | 2.4 | | |
| 200 | 250 | 262 | SP−NPL−25 | 3.1 | | |
| 250 | 300 | 312 | SP−NPL−30 | 3.8 | | |

| 項番 | 名称 | 材質 | 個数 | kg/個 | 記事 |
|---|---|---|---|---|---|
| 5 | 蓋ズレ止め補強材 | SUS304 | | | L−20×20×3 |
| 4 | クッション | CR | | | t=1.5 |
| 3 | アンカー | SEHC | | | 電気亜鉛めっき |
| 2 | 受枠 | SUS304 | | | |
| 1 | 蓋 | SUS304 | | | 電解研磨 |

| 記号 | 内容 | 日付 | 編集 |
|---|---|---|---|
| | | | |
| | | | |
| | | | |
| | | | |
| 親番 | | | |
| 図歴 | | | |

| 担当 | 製図 | 照査 | 承認 | 尺度 | 名称 |
|---|---|---|---|---|---|
| | 千葉 | 野口 | 野口 | 1/5 | DKC<br>ステンレス排水用ピットカバー<br>SP−NPL 共通図（LP−4枠） |
| 平成 26 年 2 月25日 | | | | 三角法 | 図番 S−E3−06438 |
| 第一機材株式会社 | | | | | |