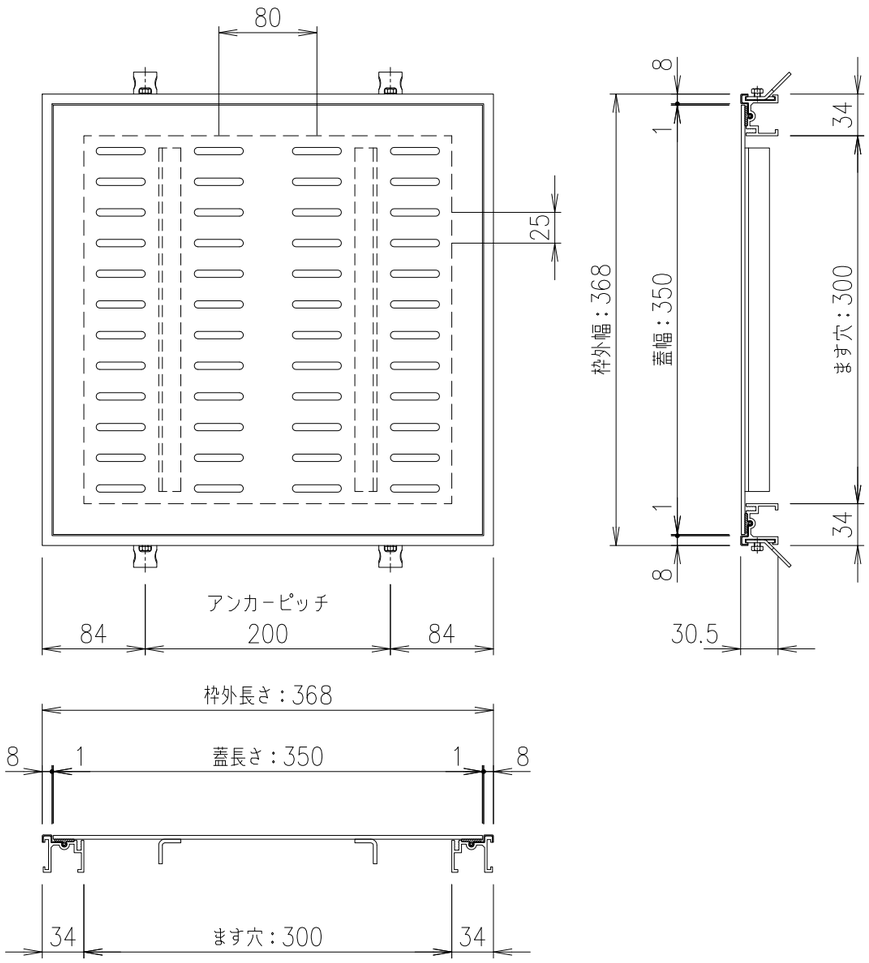

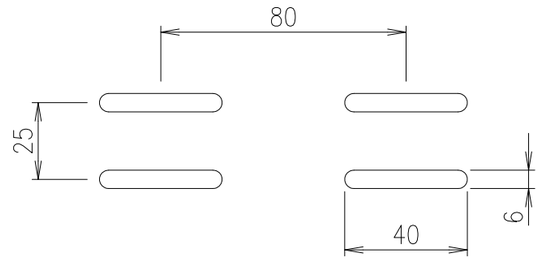

排水穴 詳細図 S=1/2

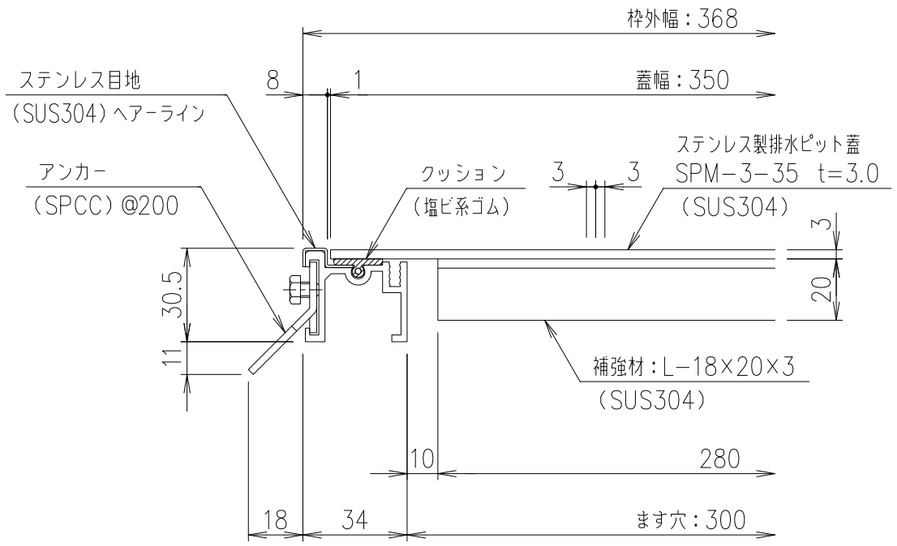

SPM−3−35 断面詳細図 S=1/2

ステンレス製排水ピット蓋

項番	名称	材質	個数	kg/個	記事
	受　枠			1.6	
	蓋	SUS304		3.1	

記号	内容	日付	編集
親番			
図歴			

担当	製図	照査	承認	尺度	名称
	高村	野口	金子	1/5	DKC ステンレス製排水ピット蓋 SPM−3−35 (350×350) ステンレス目地付きアルミ枠：SFK−2 ます穴：300×300mm 歩行用：3.5kN/m²
平成　年　月　日				三角法	図番 S−E3−10309

第一機材株式会社