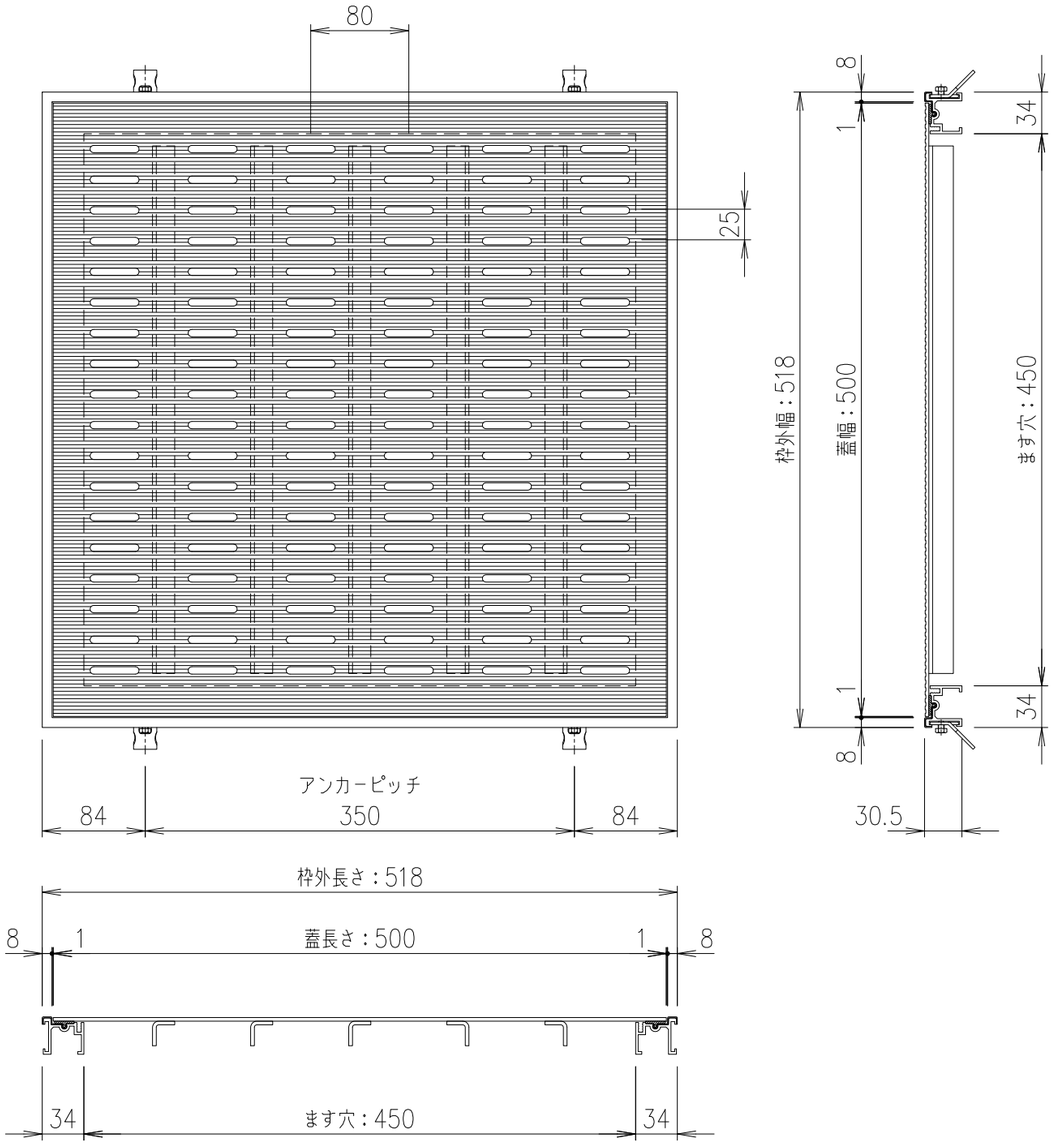


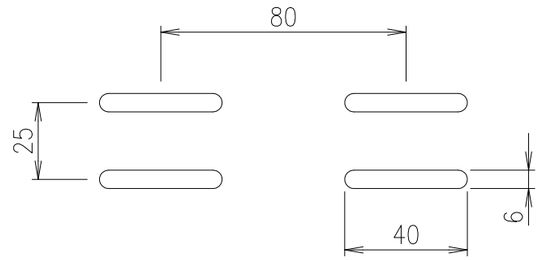


排水穴 詳細図 S=1/2

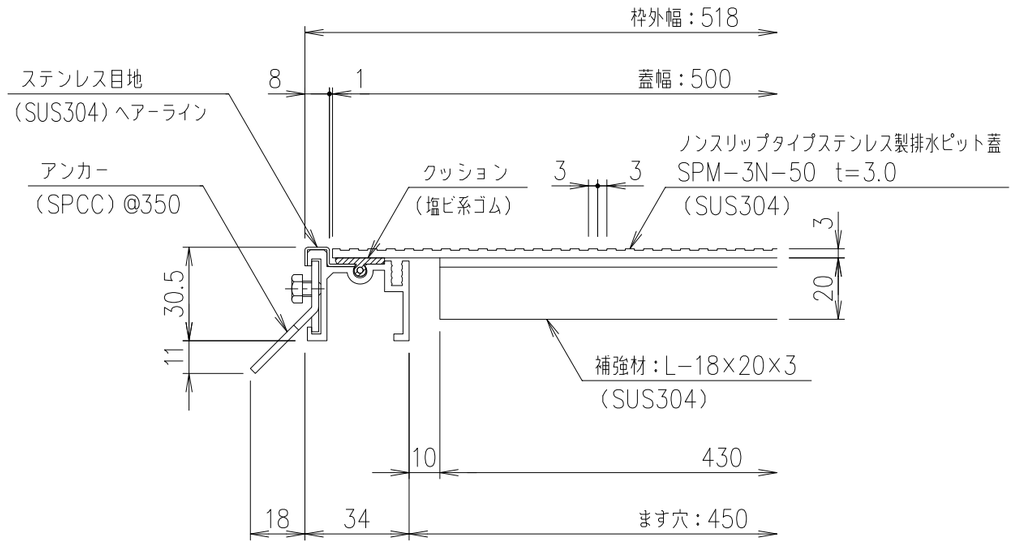


SPM−3N−50 断面詳細図 S=1/2

ノンスリップタイプステンレス製排水ピット蓋

| 項番 | 名称 | 材質 | 個数 | kg/個 | 記事 |
|---|---|---|---|---|---|
| | 受　枠 | | | 2.3 | |
| | 蓋 | SUS304 | | 7.0 | |

| 記号 | 内容 | 日付 | 編集 |
|---|---|---|---|
| | | | |
| | | | |
| | | | |
| | | | |
| 親番 | | | |
| 図歴 | | | |

| 担当 | 製図 | 照査 | 承認 | 尺度 | 名称 |
|---|---|---|---|---|---|
| | 高村 | 野口 | 金子 | 1/5 | DKC ノンスリップタイプステンレス製排水ピット蓋<br>SPM−3N−50（500×500）<br>ステンレス目地付きアルミ枠：SFK−2<br>ます穴：450×450mm 歩行用：3.5kN/m² |
| 平成　年　月　日 | | | | 三角法 | 図番 S−E3−10308 |

第一機材株式会社