DKC

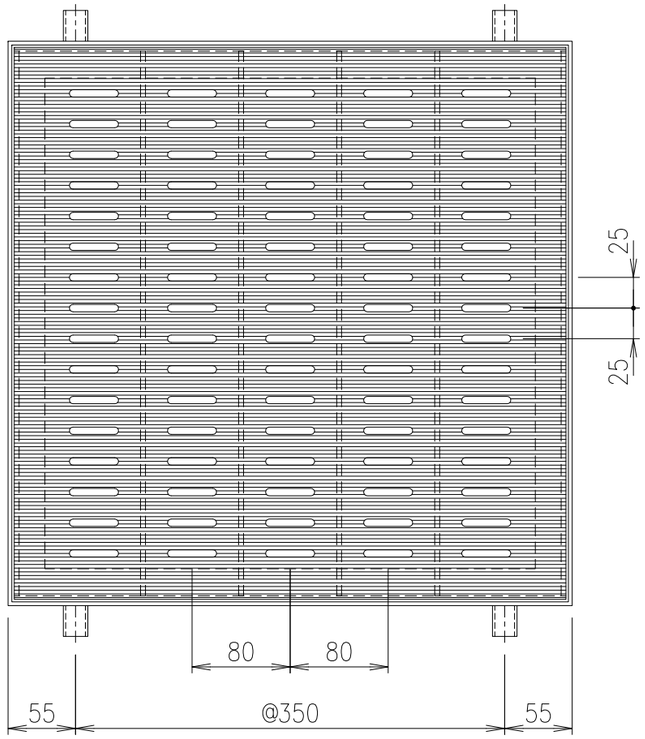

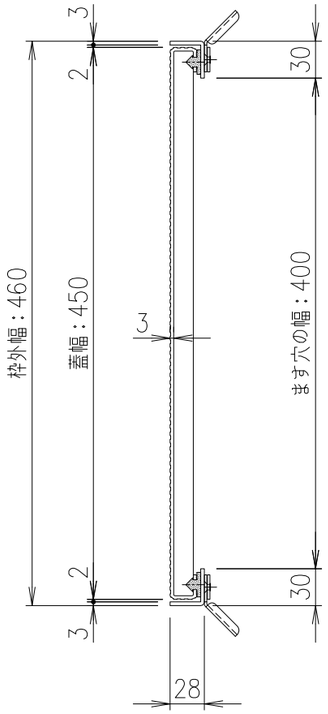

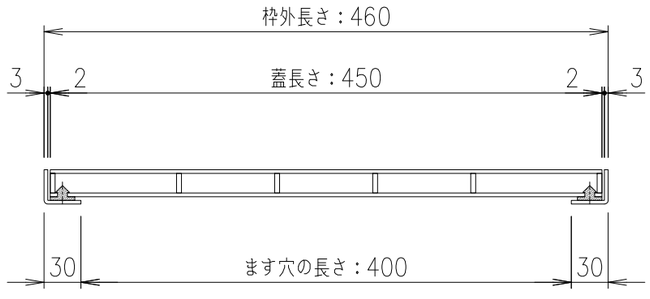

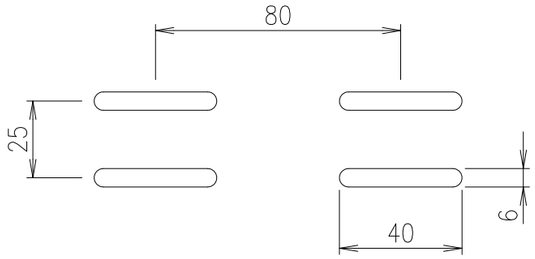

排水穴 詳細図 S=1/2

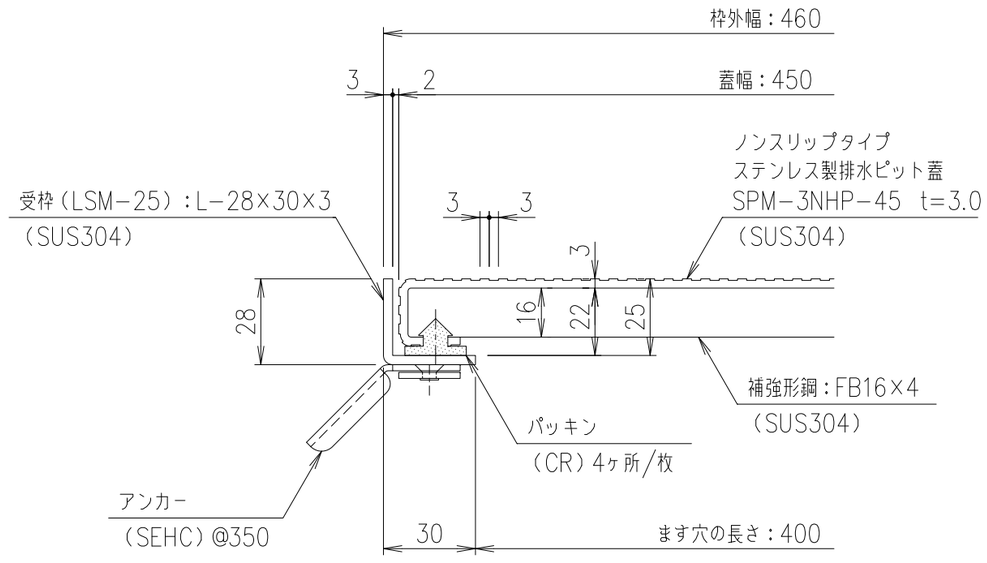

断面詳細図 S=1/2

項番	名称	材質	個数	kg/個	記事
	受枠	SUS304		2.4	
	排水ピットます蓋	SUS304		6.3	

記号	内容	日付	編集
親番			
図歴			

担当	製図	照査	承認	尺度	名称
	野口	水野	金子	1/5	DKC ノンスリップタイプステンレス製排水ピットます蓋 SPM−3NHP−45（受枠：LSM−25） ます穴：400mm×400mm 歩行用：3.5kN/m²（台車荷重：490N/輪（50kgf/輪）） 図番 S−E3−10290
平成 年 月 日				三角法	

第一機材株式会社